ՀՀ ՍՅՈՒՆԻՔԻ ՄԱՐԶԻ ՄԵՂՐԻ ՀԱՄԱՅՆՔԻ ԲՆԱԿԱՎԱՅՐԻ ԶԲՈՍԱՅԳՈՒ

ԱՇԽԱՏԱՆՔԱՅԻՆ ՆԱԽԱԳԻԾ

ԵՐԵՎԱՆ 2025թ.

Сканировано с CamScanner

ՀԱՄԱՁԱՅՆԵՑՎԱԾ Է՝
ՀՀ ՍՅՈՒՆԻՔԻ ՄԱՐԶԻ
ՄԵՂՐԻ ՀԱՄԱՅՆՔԻ ՂԵԿԱՎԱՐ

______________________Խ. ԱՆԴՐԵԱՍՅԱՆ

"_____"____________________2025 թ.

ՀՀ ՍՅՈՒՆԻՔԻ ՄԱՐԶԻ ՄԵՂՐԻ ՀԱՄԱՅՆՔԻ ՎԵՐԱԿԱՌՈՒՑՈՒՄ

ԱՇԽԱՏԱՆՔԱՅԻՆ ՆԱԽԱԳԻԾ

Հասցեն՝ ՀՀ Սյունիքի մարզ, Մեղրի համայնք, Ագարակ բնակավայր

ծածկագիր՝ 09-008-0477-0004

ԼԻՑԵՆԶԻԱ

ՃԲԴ - Ա-027

ԱՐՏՈՆԱԳԻՐ

ԲԱՐՁՐԱԳՈՒՅՆ ԴԱՍ

ԵՆԹԱԴԱՍ «Ա»

ԲՈՒԴՈՒՄՅԱՆ ԽԱՉԱՏՈՒՐ ԱՐՄԻԿԻ

«ՀԱԼԴԻ Քոնսալթ» ՍՊԸ–ի տնօրեն՝ Դ. Հովսեփյան

Նախագծի գլխավոր ճարտարապետ Խ.Բուդումյան

ՆԱԽԱԳԻԾԸ ԻՐԱԿԱՆԱՑՎԵԼ Է ՀՀ-ՈՒՄ ԳՈՐԾՈՂ ՇԻՆԱՐԱՐԱԿԱՆ ԵՎ ՀԱԿԱՀՐԴԵՀԱՅԻՆ ՆՈՐՄԵՐԻ ԵՎ ԿԱՆՈՆԵՐԻ ՀԱՄԱՁԱՅՆ

Сканировано с CamScanner

Տեխնիկական հիմնավորում և բնութագիր		
1	Ծառայության անվանումը	**«Մեղրի համայնքի Ագարակ քաղաքի զբոսայգու վերակառուցման նախագծանախահաշվային փաստաթղթերի կազմման ծառայությունների ձեռքբերում»**
1	Ընդհանուր նկարագրություն	**Մեղրի համայնքի Ագարակ քաղաքի զբոսայգու վերակառուցում** Նախկինում չի կատարվել հիմնանորոգման աշխատանքներ և տեխնիկական վիճակի ուսումնասիրություն:
2	Ներկայացվող հիմնական պահանջներ և տեխնիկական առաջադրանք	**Մեղրի համայնքի Ագարակ քաղաքի զբոսայգու վերակառուցում** Քանդման աշխատանքներ • Եզրաքարերի քանդում • Առկա հին սալիկների քանդում և բետոնի քանդում • Տարածքի հարթեցում Նորոգման աշխատանքներ • Մեղրի համայնքի Ագարակ քաղաքի զբոսայգու վերակառուցում Ճեմուղիները և մայթերը կառուցել բետոնե դեկորատիվ սալիկներով և 15-30 բազալտե եզրաքարերով, գոյություն ունեցող դիտահորերի վերանորոգում և բարձրացում մակերևույթին հավասար և այլն • Ջրահեռացման առուների կառուցում • Ցայտաղբյուրի և զրուցարանների կառուցում, նստարանների և լուսավորության սյուների տեղադրում • Ցանկապատի վերանորոգում • Ծառերի տնկում և կանաչ գոտիների իրականացում • Բետոնե հենապատերի երեսապատում բազալտե սալիկներով 30մմ հաստ. բազալտե թասակների իրականացում • Զբոսայգու մուտքի տուֆ քարից կամարների վերանորոգում
3	Ընդհանուր դրույթներ	Աշխատանքային նախագիծը կազմվում է՝ ՀՀ կառավարության 19.03.2015թ. թիվ 596-Ն որոշմամբ «ՀՀ կառուցապատման նպատակով թույլտվությունների և այլ փաստաթղթերի տրամադրման կարգը հաստատելու և ՀՀ կառավարության մի շարք որոշումներ ուժը կորցրած ճանաչելու մասին» պահանջներին համապատասխան, ճարտարապետահատակագծային և նախագծման առաջադրանքներին, թերությունների ակտին համապատասխան: Նախահաշիվը կազմել ՀՀ կառավարության 23.06.2011թ.-ի թիվ 879-Ն որոշմամբ սահմանված կարգի համապատասխան: Նախագծանախահաշվային փաստաթղթերը ներկայացվում են փորձաքննության դրական եզրակացությամբ՝ ,,,,, հազ. դրամ նախահաշվային արժեքով՝ նախագծողի և փորձաքննություն իրականացնողի միջև կնքված պայմանագրի համաձայն: Նախատեսվում է հեղինակային հսկողություն, նախագծողը իրականացնում է հեղինակային հսկողություն աշխատանքների կատարման ողջ ընթացքում: ՀՀ կառավարության 2017թ. մայիսի 4-ի թիվ 526-Ն որոշման համաձայն նախագծողը՝ ա/նախագծման համար հիմք հանդիսացած նյութերի տեխնիկական բնութագրերը կազմում է <<Գնումների մասին>> ՀՀ օրենքի 13-րդ հոդվածի պահանջներին համապատասխան, բ/ ներկայացնում է կապալի օբյեկտի, դրա առանձին մասերի /կոնստրուկցիաներ և այլն/ օգտագործված նյութերի երաշխիքային ժամկետներին ներկայացվող նվազագույն պահանջները, գ/ ներկայացնում է շինարարական ծրագրերի կատարման համար անհրաժեշտ լիցենզիային, տեխնիկական միջոցներին և աշխատանքային ռեսուրսներին ներկայացվող պահանջները, դ/ նախագծանախահաշվային փաստաթղթերը ներկայացնում է պատվիրատուին թղթային՝ 4

«ԱՐՍԻ... ԲՈՆՍՈ...ՐԸՆ» ՍՊԸ
ՓՈՐՁԱՔՆՆՈՒԹՅՈՒՆ
«____» ________ 20 թ.

Պ Ա Տ Վ Ի Ր Ա Տ Ո Ւ
Մեղրի համայնքապետարան
Հասցե՝ ՀՀ Սյունիքի մարզ
ք.Մեղրի, Զորավար Անդրանիկի 2

Կ Ա Տ Ա Ր Ո Ղ
«ՀԱԼԴԻ Քոնսալթ» ՍՊԸ
ՀՀ Գեղարքունիքի մարզ, գ. Նորատուս,
Սարալանջի 1 նրբ. տուն 1

Сканировано с CamScanner

Բացատրագիր

ՀՀ Սկունիքի մարզի Մեղրի համայնքի Ագարակ քաղաքի զբոսայգու վերակառուցման նախագծանախահաշվային փաստաթղթերի կազմման համար հիմք են հանդիսացել կառուցապատող՝ Մեղրի համայնքապետարանի կողմից տրված տեխնիկական առաջադրանքը և տարածքի գեոդեզիական հանույթը:

Ծավալատարածական լուծումներ

Նախատեսված ծավալատարածական լուծումները պայմանավորված են տեղանքի և հարակից կառուցապատված տարածքներում առկա շինություններով :

Նախատեսվում է կազմաքանդել առկա բետոնյա եզրաքարերը և նստարանները, հեռացնել ներկայինս բետոնե սալիկներով ծածկույթը և ենթաշերտերը, ապամոնտաժել պողպատյա խաղասարքերը:

Նախատեսվում է բարեկարգել տարածքը՝ իրականացնել նոր ճեմուղիներ բետոնե /տոմետ/ սալիկներով ծածկույթով, տեղադրել բազալտե եզրաքարեր, րականացվելնել բետոնյա հենապատ գծագրում նշված հատվածում, վերանորոգել և ներկապատել տարածքի ցանկապատը, առկա հենապատի բազալտե սալիկները հեռացնել և երեսպատել նոր սալիկներով, տարածքի կամարապատ գլխավոր մուտքի տուֆից սալիկները փոխարինել նորերով, իսկ ստորին հատվածներում և գլխամասում տեղադրել բազալտե սալիկներ, տեղադրել նոր պողպատյա դարպասներ և դնակներ, տուֆ քարով հուշարձանի քարերի ճեղքերը լցնել հերմետիկով և վրան տեղադրել նոր նռան մոդել, տեղադրել նոր զրուցարան առկա զրուցարանի նմանատիպ և երկուսը ներկապատել, մանկական խաղահրապարակի և մարզարապարակի համար նախատեսված միայն տարած՝ հետագա կառուցապատման համար: Նախատեսված է նաև կահավորել նստարաններով, աղբամաններով, ծաղկամաններով և ցայտաղբյուր, լուսավորության ցանց, մասամբ օգտագործելով առկա հենասյուները, նոր լուսամփոփներով, ոռոգման ցանց :

Վկայակոչվող փաստաթղթերի տեղեկագիր

Նշանակումը	Անվանումը	Ծանոթություն
СНиП III-10-75 часть III	Благоустройство территорий	
ՀՀՇՆ II -7.01-2011	Շինարարական կլիմայաբանություն	
ՀՀՇՆ II -8.03-96	Արհեստական և բնական լուսավորություն	
ՀՀՇՆ II -8.04.01-97	Շենքերի եվ կառուցվածքների հրդեհային անվտանգություն	
ГОСТ Р 52301-2004	Оборудование детских игровых площадок. Безопасность при эксплуатации. Общие требования	

ԹԵՐԹԵՐԻ ԱՆՎԱՆԱՑԱՆԿ

ՀՀ	ԹԵՐԹԻ ՀԱՄԱՐԸ	ԱՆՎԱՆՈՒՄԸ	ԾԱՆՈԹՈՒԹՅՈՒՆ
		ՇԱՊԻԿ	
01		ՏԻՏՂՈՍԱԹԵՐԹ	
02		ՏԵԽՆԻԿԱԿԱՆ ԲՆՈՒԹԱԳԻՐ	
03	01	ԸՆԴՀԱՆՈՒՐ ՏՎՅԱԼՆԵՐ	
04	ԱՆ 02	ԻՐԱԴՐՈՒԹՅԱՆ ՀԱՏԱԿԱԳԻԾ	
05	ԱՆ 03	ԻՐԱԴՐՈՒԹՅԱՆ ՀԱՏԱԿԱԳԻԾ /ՏԵՂԱԴՐԱԿԱՆ ՀԱՆՈՒՅԹ/	
06	ԱՆ 04	ԳԼԽԱՎՈՐ ՀԱՏԱԿԱԳԻԾ	
07	ԱՆ 05	ԳԼԽԱՎՈՐ ՀԱՏԱԿԱԳԻԾ /ՉԱՓԱԿԱՊՈՒՄ, ԾԱԾԿՈՒՅԹՆԵՐԻ ՀԱՏԱԿԱԳԻԾ/	
08	ԱՆ 06	ԾԱԾԿՈՒՅԹՆԵՐԻ ՏԻՊԵՐԸ	
09	ԱՆ 07	ՀԵՆԱՊԱՏ ԵՎ ՑԱՅՏԱՂԲՅՈՒՐ	
10	ԱՆ 08	ՑԱՆԿԱՊԱՏ ԵՎ ՀՈՒՇԱՐՁԱՆ	
11	ԱՆ 09	ԱՅԳՈՒ ՄՈՒՏՔԻ ՀԱՏՎԱԾՈՒՄ ԿԱՄԱՐԱՁԵՎ ՇՔԱՄՈՒՏՔ	
12	ԱՆ 10	ՊՈՂՊԱՏՅԱ ԴԱՐՊԱՍ ԵՎ ԴՌՆԱԿ	
13	ԱՆ 11	ԶՐՈՒՑԱՐԱՆ	
14	ԱՆ 12	ՆՍՏԱՐԱՆ, ԱՂԲԱՄԱՆ, ԾԱՂԿԱՄԱՆ	

Նախագծի միացումները ինժեներական ցանցերին իրականացնել նախապես համաձայնեցնել ցանցերը սպասրկող տարածքային տեղամասերի հետ, համապատասխան տեխնիկական պայմանների առկայության դեպքում:

ՀՀ ՍՅՈՒՆԻՔԻ ՄԱՐԶԻ ՄԵՂՐԻ ՀԱՄԱՅՆՔԻ ԱԳԱՐԱԿ ԲՆԱԿԱՎԱՅՐԻ ԶԲՈՍԱՅԳՈՒ ՎԵՐԱԿԱՌՈՒՑՄԱՆ ՆԱԽԱԳԻԾ			
ՊԱՏՎԻՐԱՏՈՒ ՄԵՂՐԻ ՀԱՄԱՅՆՔԱՊԵՏԱՐԱՆ Հասցե՝ ՀՀ Սյունիքի մարզ ք.Մեղրի, Զորավար Անդրանիկի 2	ՓՈՒԼ	Թերթ	Թերթեր
	ԱՆ	01	12
ԸՆԴՀԱՆՈՒՐ ՏՎՅԱԼՆԵՐ		2025	

ՆԱԾ	[illegible]	
Նախագծեց	[illegible]	

Сканировано с CamScanner

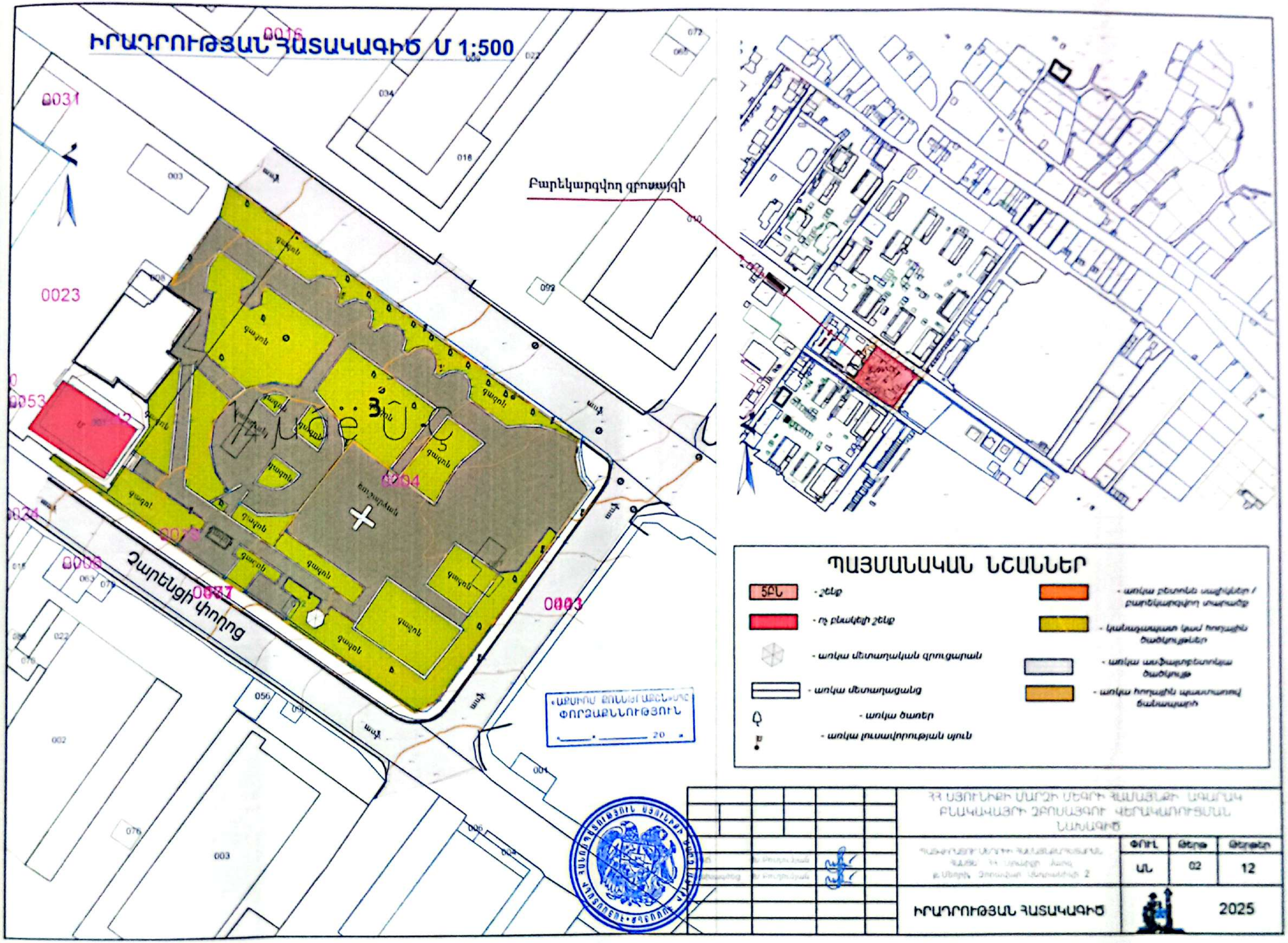

ՊԱՅՄԱՆԱԿԱՆ ՆՇԱՆՆԵՐ

- 5ԲՆ - շենք
- ոչ բնակելի շենք
- առկա մետաղական զրուցարան
- առկա մետաղացանց
- առկա ծառեր
- առկա լուսավորության սյուն
- առկա բետոնե սալիկներ / բարեկարգվող տարածք
- կանաչապատ կամ հողային ծածկույթներ
- առկա ասֆալտբետոնյա ծածկույթ
- առկա հողային պաստառով ճանապարհ

ՀՀ ՍՅՈՒՆԻՔԻ ՄԱՐԶԻ ՄԵՂՐԻ ՀԱՄԱՅՆՔԻ ԱԳԱՐԱԿ ԲՆԱԿԱՎԱՅՐԻ ԶԲՈՍԱՅԳՈՒ ՎԵՐԱԿԱՌՈՒՑՄԱՆ ՆԱԽԱԳԻԾ

ՓՈՒԼ	Թերթ	Թերթեր
ԱՆ	02	12

ԻՐԱԴՐՈՒԹՅԱՆ ՀԱՏԱԿԱԳԻԾ

2025

Сканировано с CamScanner

ՔԱՆԴՄԱՆ/ ԱՊԱՄՈՆՏԱԺՄԱՆ ՀԱՏԱԿԱԳԻԾ Մ 1:250

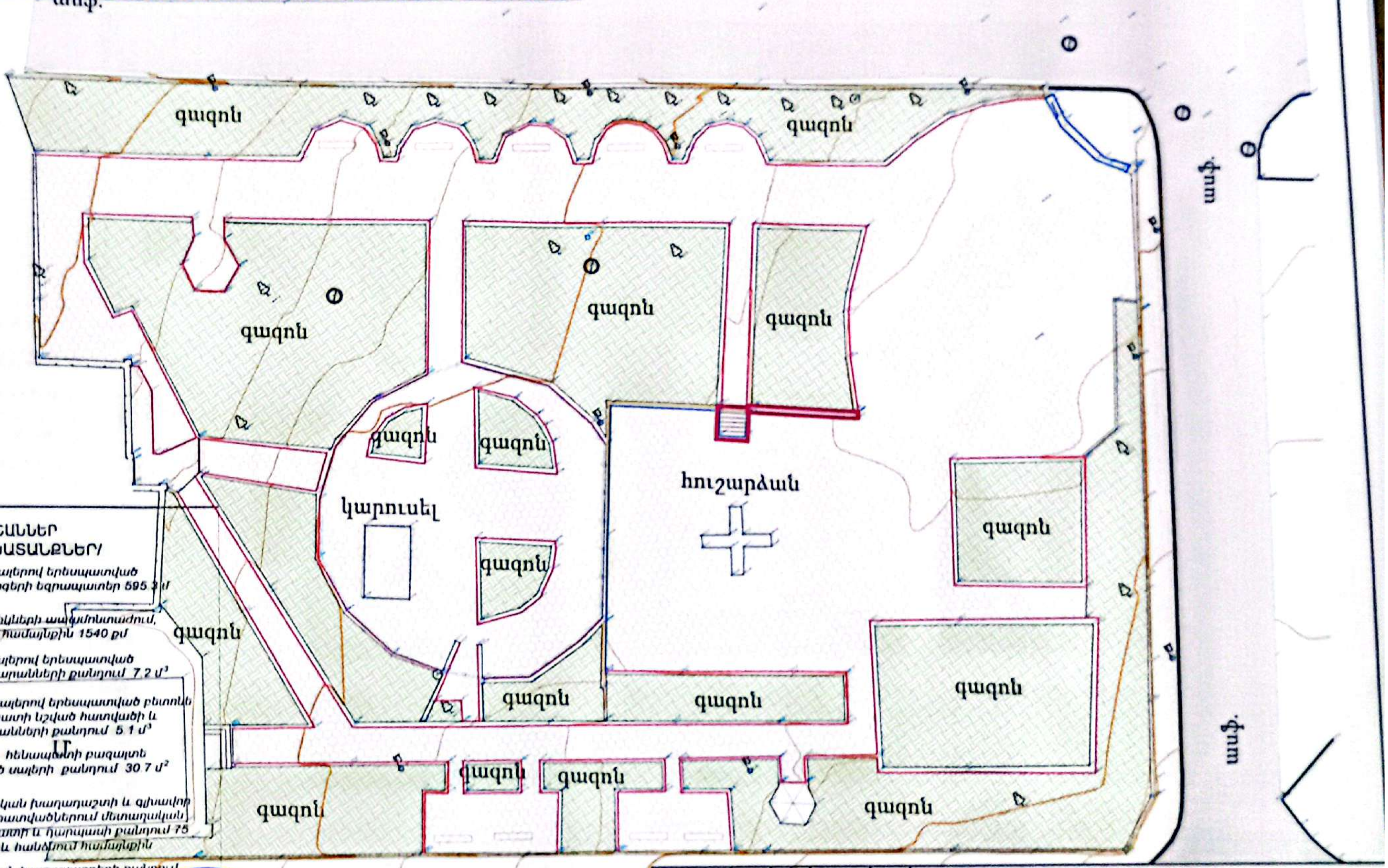

ՊԱՅՄԱՆԱԿԱՆ ՆՇԱՆՆԵՐ
/ՔԱՆԴՄԱՆ ԱՇԽԱՏԱՆՔՆԵՐ/

- բազալտե սալերով երեսպատված բետոնե մարզերի եզրապատեր 595.3 մ
- բետոնե սալիկների ապամոնտաժում, հանձնում համայնքին 1540 քմ
- բազալտե սալերով երեսպատված բետոնե նստարանների քանդում 7.2 մ^3
- բազալտե սալերով երեսպատված բետոնե հենապատի նշված հատվածի և աստճանների քանդում 5.1 մ^3
- բետոնե հենապատի բազալտե երեսպատված սալերի քանդում 30.7 մ^2
- մանկական խաղահրապարակի և գլխավոր մուտքի հատվածներում մետաղական ցանկապատի և դարպասի քանդում 75 գմ և հանձնում համայնքին
- մանկական խաղատարրերի քանդում և հանձնում համայնքին 2.5 տ
- գլխավոր մուտք... շքամուտքի երես... սալիկների քա...

ՀՀ ՍՅՈՒՆԻՔԻ ՄԱՐԶԻ ՄԵՂՐԻ ՀԱՄԱՅՆՔԻ ԱԳԱՐԱԿ ԲՆԱԿԱՎԱՅՐԻ ԶԲՈՍԱՅԳՈՒ ՎԵՐԱԿԱՌՈՒՑՄԱՆ ՆԱԽԱԳԻԾ

ՓՈՒԼ	Թերթ	Թերթեր
ԱՆ	03	12

ՔԱՆԴՄԱՆ ԱՊԱՄՈՆՏԱԺՄԱՆ ՀԱՏԱԿԱԳԻԾ

2025

ԳԼԽԱՎՈՐ ՀԱՏԱԿԱԳԻԾ / ԿԱՆԱՉԱՊԱՏՄԱՆ, ԲԱՐԵԿԱՐԳՄԱՆ ՍԽԵՄԱ

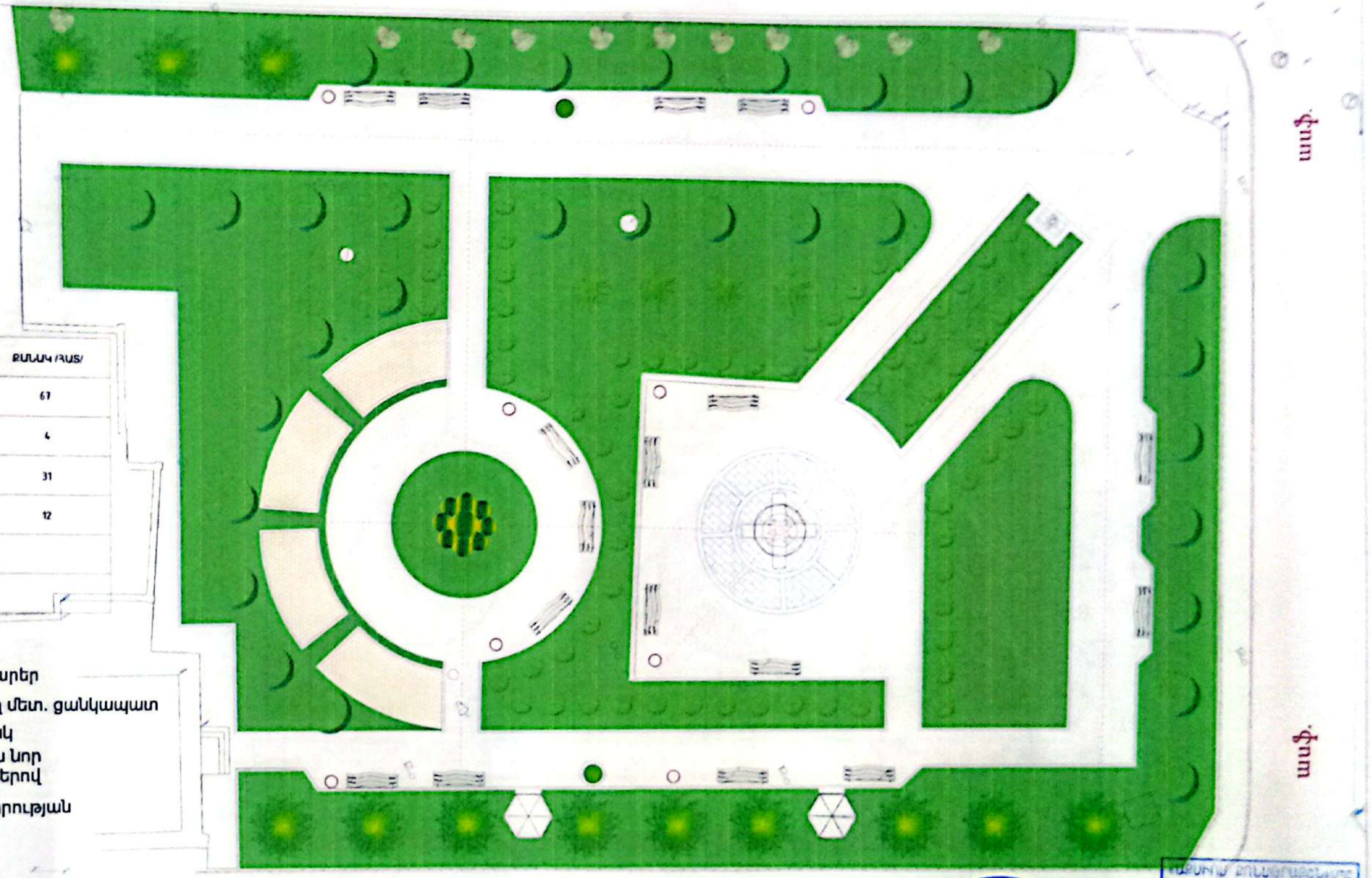

ՊԱՅՄԱՆԱԿԱՆ ՆՇԱՆ	ԾԱՌԱՏԵՍԱԿ	ՔԱՆԱԿ /ՀԱՏ/
	ԹՓՈՒՏՆԵՐ /ԱՍՄԵՐՍ, ԲԱՐԲԱՐԻՍ/	67
	ԹՓՈՒՏՆԵՐ /ՏՈՒՅԱ/	4
	ԾԱՌԵՐ /ԲԱՐԴԻ, ՀԱՑԵՆԻ, ԿԱՂՆԻ/	31
	ԾԱՌԵՐ /ԵՂԵՎՆԻ/	12
	ԾԱՂԻԿՆԵՐ	
	ԱՌԿԱ ԾԱՌԵՐ	

Պայմանական Նշաններ

Բազալտե եզրաքարեր

Ներկապատվող մետ. ցանկապատ

Նոր Մետ. դռնակ

Լուսավորության նոր սյուն լուսատուներով

- առկա լուսավորության սյուն

Նստարան

Աղբաման

Ցայտաղբյուր

Նռան մոդել

- բետոնե սալիկներ /տոմետ/

- բազալտե սալիկներ

- բազալտե սալիկներ

Ջրուցարան

- կանաչապատ ծածկույթներ, մարգեր

- նախատեսվող մանկական խաղադաշտի տեղ

- նախատեսվող մարզական պարապմունքների տեղ

ՓՈՓՈԽՈՒԹՅՈՒՆ

___ . ________ 20 .

ԵՂՐԻ ՀԱՄԱՅՆՔԻ ԱԳԱՐԱԿ ... ՎԵՐԱԿԱՌՈՒՑՄԱՆ ... ԽՍԱԳԻԾ

ՓՈՒԼ	Թերթ	Թերթեր
ԱՆ	04	12

ԳԼԽԱՎՈՐ ՀԱՏԱԿԱԳԻԾ
/ Բարեկարգում./

2025

Сканировано с CamScanner

ասֆ.

ԾԱԾԿՈՒՅԹՆԵՐԻ ՀԱՏԱԿԱԳԻԾ

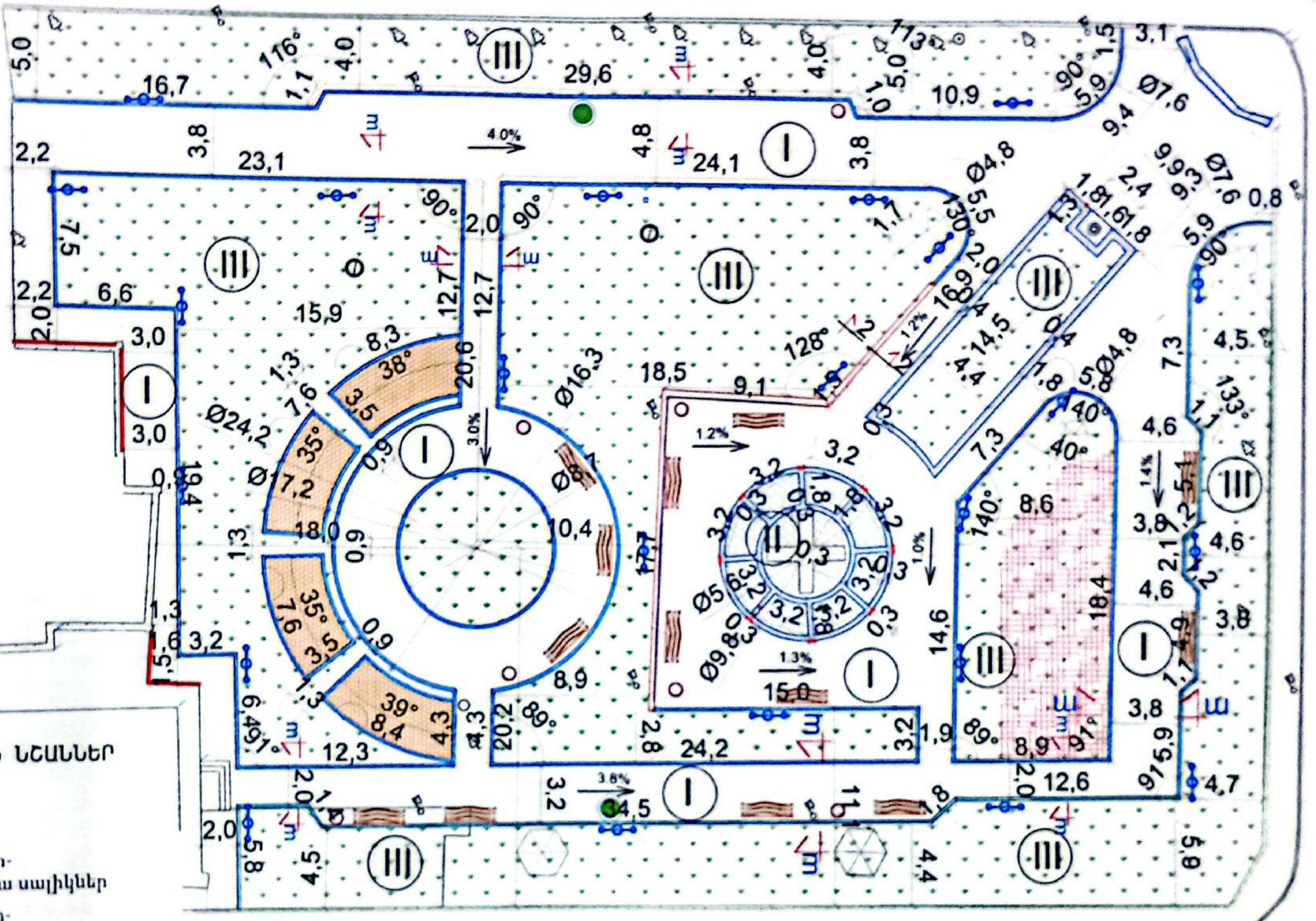

ՊԱՅՄԱՆԱԿԱՆ ՆՇԱՆՆԵՐ

- (I) Ճեմուղի- Բետոնյա սալիկներ
- (II) Ճեմուղի- Բազալտե սալիկներ
- (III) Սիզամարգ- Կանաչապատ տարածք

ՓՈՐՁԱՔՆՆՈՒԹՅՈՒՆ

___ . ___ 20

ՀՀ ՍՅՈՒՆԻՔԻ ՄԱՐԶԻ ՄԵՂՐԻ ՀԱՄԱՅՆՔԻ ԱԳԱՐԱԿ ԲՆԱԿԱՎԱՅՐԻ ԶԲՈՍԱՅԳՈՒ ՎԵՐԱԿԱՌՈՒՑՄԱՆ ՆԱԽԱԳԻԾ	
Փուլ	ԱՆ
Թերթ	05
Թերթեր	12
ԾԱԾԿՈՒՅԹՆԵՐԻ ՀԱՏԱԿԱԳԻԾ	2025

Сканировано с CamScanner

Ճեմուղիների կոնստրուկցիա

(I) տիպ

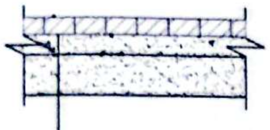

1. Բետոնե սալիկ h=6սմ
2. Չոր ցեմենտաավազային խառնուրդ h=4սմ
3. Ավազակոպճային շերտ h= 15սմ

Կտրվածք ա-ա
Մ1:20

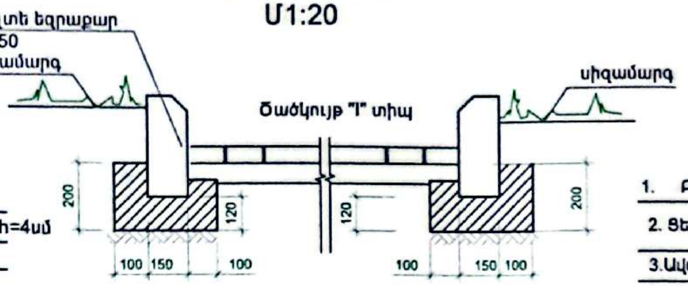

(II) տիպ

1. Բազալտաքարե ծածկ =40մմ
2. Ցեմենտ-ավազային շաղախ h=60 մմ
3. Ավազակոպճային շերտ h=15 սմ ԳՕՍՏ-23735

1. Բետոնե սալիկ h=6 սմ
2. Չոր ցեմենտաավազային խառնուրդ h=4սմ
3. Ավազակոպճային շերտ h= 15սմ

(III) տիպ

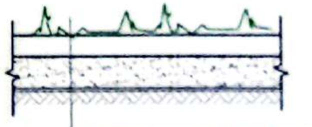

1. բուսահող սերմնացանումով h= 15սմ
2. բնահող

Կտրվածք 1-1
Մ1:20

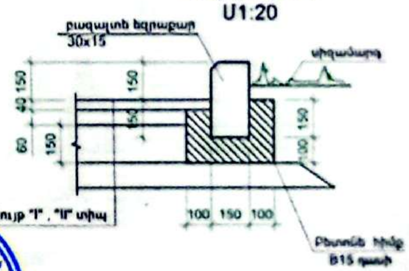

Ծածկույթների ծավալների մասնագիր

Անվանումը	Տիպը	Ավազակոպճային շերտ h=15սմ մ³	Չոր ցեմենտ ավազային խառնուրդ h=4սմ մ³	Բետոնե սալիկ h=6սմ մ²	ցեմենտ ավազային շաղախ h=6սմ մ³	Բազալտե եզրաքար /30x15/սմ գծ/մ	Բետոնե հիմք B15 դասի բազալտե եզրաքարի տակ մ³	Բազալտե եզրաքար /20x8/սմ գծ/մ մանկական խաղահրապարակ	ավելորդ գրունտի կտրում և բարձում ա/հ վրա/միջինը 20 սմ/ /մ³/	Լիցքային գրունտի համահարթեցում /մ²/	բուսահողի փռում h=15սմ, սերմնացանումով մ²
Ճեմուղի											
Բետոնե 60 մմ սալիկներ	"I" տիպ	174.8	46.6	1165	-	532.8	32.0	-	233	1165.0	-
Բազալտե 40 մմ սալիկներ	"II" տիպ	15.1	-	100.7	6.0	-	-	-	20.1	100.7	-
Կանաչապատ տարածք	"III" տիպ	-	-	-	-	-	3.5	75.0	147.2	-	1760
Ընդամենը		189.9	46.6	1265.7	6.0	532.8	35.5	75.0	400.3	1265.7	1760

Ծանոթություն

1. Բոլոր չափերը տրված են մմ– ով:
2. Ավազակոպճային շերտերը փռելուց հետո խտացնել, վերին շերտը՝ ջրամով::
3. Բազալտե ծածկասալիկների միջև կարանները ընդունել 5 մմ լցնել քարի համար նախատեսված հերմետիկ մածիկով
4. Բազալտե ծածկասալիկների տեսակը ընտրել ԳՕՍՏ–32018–2012 համապատասխան, 50x300մմ, միակողմանի հղկված
5. Բետոնե սալիկները ընտրել ԳՕՍՏ–17608–2017 /խումբ Ա/ մայթի, բետոնե, ձևավոր, երկրորդ շերտը գունավոր, 6սմ գույնն ու եզրագիծը համաձայնեցնել պատվիրատուի հետ
7. Բազալտե եզրաքարերը ընտրել ԳՕՍՏ–32018–2012 համապատասխան
8. Ց/ա չոր խառնուրդը 30/70 հարաբերությամբ /ցեմենտ Մ 400 ոչ պակաս 250 կգ 1 մ³/:

«ԱՔՍԻՈՄ ՔՈՆՍԹՐԱՔՇՆ» ՍՊԸ
ՓՈՐՁԱՔՆՆՈՒԹՅՈՒՆ
«____» ________ 20 թ.

ՀՀ ՍՅՈՒՆԻՔԻ ՄԱՐԶԻ ՄԵՂՐԻ ՀԱՄԱՅՆՔԻ ԱԳԱՐԱԿ ԲՆԱԿԱՎԱՅՐԻ ԶԲՈՍԱՅԳՈՒ ՎԵՐԱԿԱՌՈՒՑՄԱՆ ՆԱԽԱԳԻԾ

ՓՈՒԼ	Թերթ	Թերթեր
ԱՆ	06	12

ԾԱԾԿՈՒՅԹԻ ՏԻՊԵՐԸ

2025

Сканировано с CamScanner

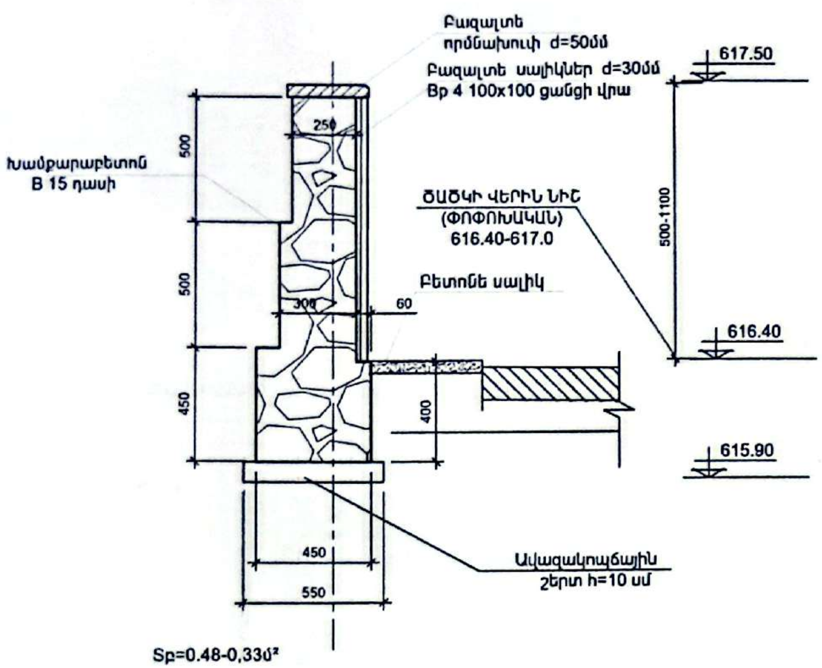

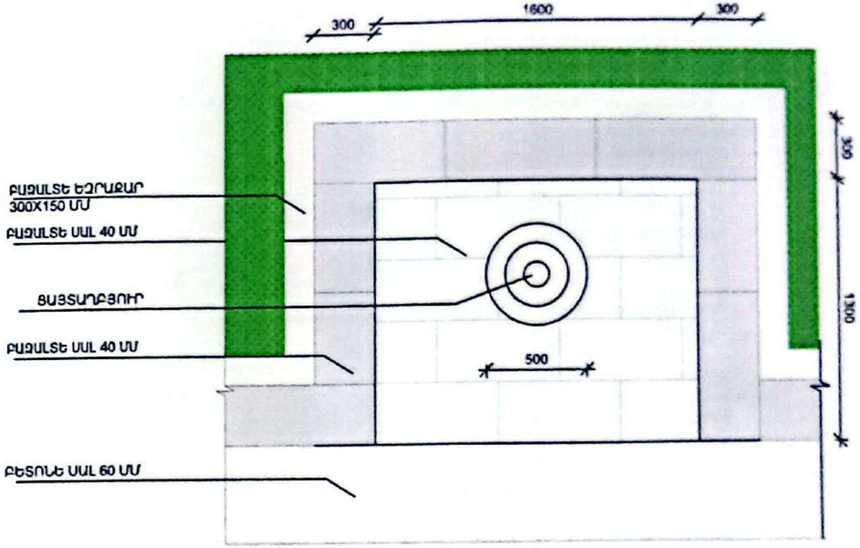

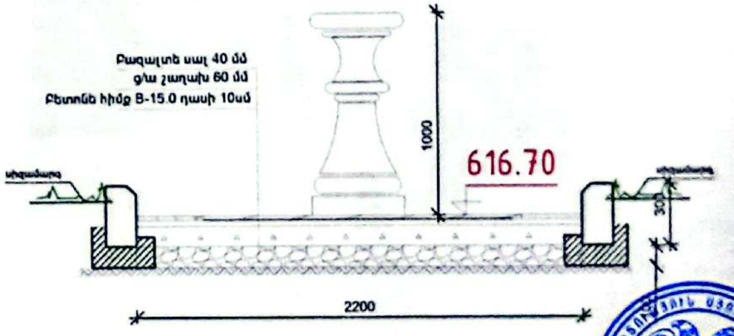

1. ԲԵՏՈՆ h= 10 սմ B 15 0.35Մ³
2. ՑԱՅՏԱՂԲՅՈՒՐ d -500 ՄՄ h-1000 ՄՄ

ԾԱՆՈԹՈՒԹՅՈՒՆ

Հենապատ ըստ Կտրվածք 2-2 (9.0 մ)

1.	Հենապատի հիմքի խրամուղու փորում	V= 2.4մ³
2.	Հենապատի հիմքի նախապատրաստական ավազակոպիճային շերտ h10 սմ	V= 0.5մ³
3.	Հենապատի իրան խամքարբետոնից Բ 15	V= 3.6մ³.
4.	Բազալտե որմնախուփ /առկա հենապատը ներառյալ/ դ 50 մմ 400 մմ	L=36,5 մ
5.	Բազալտե սալերով երեսպատում /առկա հենապատը ներառյալ/ Bp 4 100x100 ցանցի վրա ամրակապումով	S= 37.2 մ²

«ԱՔՍԻՄ ՔՈՆՍԹՐԱՔՇՆ» ՍՊԸ
ՓՈՐՁԱՔՆՆՈՒԹՅՈՒՆ
«__» ______ 20

ՀՀ ՍՅՈՒՆԻՔԻ ՄԱՐԶԻ ՄԵՂՐԻ ՀԱՄԱՅՆՔԻ ԱԳԱՐԱԿ ԲՆԱԿԱՎԱՅՐԻ ԶԲՈՍԱՅԳՈՒ ՎԵՐԱԿԱՌՈՒՑՄԱՆ ՆԱԽԱԳԻԾ	
ՊԱՏՎԻՐԱՏՈՒ ՄԵՂՐԻ ՀԱՄԱՅՆՔԱՊԵՏԱՐԱՆ ՀԱՍՑԵ՛ ՀՀ Սյունիքի մարզ ք.Մեղրի, Չորանիկի Անդրանիկի 2	ՓՈՒԼ: ԱՆ; ԹԵՐԹ: 07; ԹԵՐԹԵՐ: 12
ՀԵՆԱՊԱՏ ՑԱՅՏԱՂԲՅՈՒՐ	2025

Առկա մետաղական ցանկապատ /170 գմ/

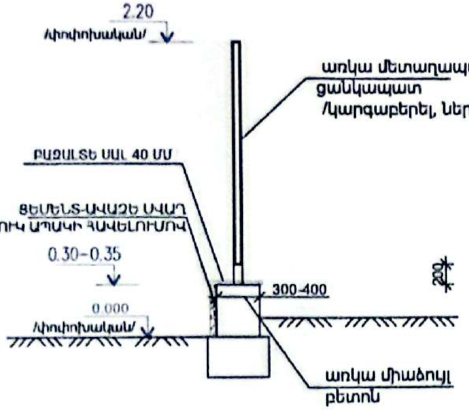

«ԱՔՍԻՈՄ ՔՈՆՍԹՐԱՔՇՆ» ՍՊԸ
ՓՈՐՁԱՔՆՆՈՒԹՅՈՒՆ
«_____» ________ 20 թ.

Ծանոթություն

1. Առկա պողպատե ցանկապատի կարգաբերում և ներկապատում 170 գմ -315 քմ:
2. Ցանկապատի և դռնակի պողպատե կնձճնտճնրը ճնրկել երկու շերտով AC-182 յուղաններկով, կամ XB-16, XB 110, XB 124 էմալներով, նախաներկված ГФ-021, կամ ПФ-020 ներկաստառի վրա:

3. Ցանկապատի սպորին բետոնե հատվածների դեպի այգի ճակատի սվաղում ցեմենտ ավազե շաղախով հեղուկ ապակու հավելումով (ծաղսը ըստ Նորմայի) - 60.0 $մ^2$
4. Ցանկապատի սպորին բետոնե հատվածների գլխադիր բազալտե 40 մմ սալերով 400 մմ լայնությամբ (լայնքը ճշտել առկա բետոնին համապատասխան) - 68.0 $մ^2$

Գոյություն ունեցող հուշարձան

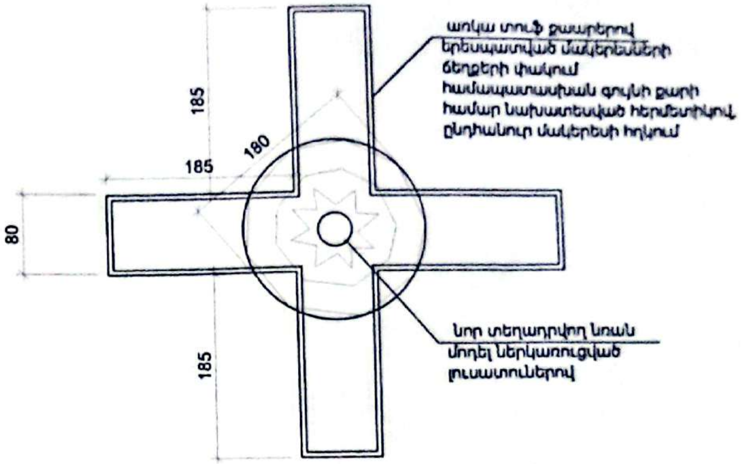

Ծանոթություն

1. Առկա առկա տուֆ քարերով երեսպատված մակերեսների ճեղքերի փակում համապատասխան գույնի քարի համար նախատեսված հերմետիկով, ընդհանուր մակերեսի հղկում 160 քմ:

2. Նոր տեղադրվող նռան մոդել ալյումինե հիմնակմախքով պլաստիկ /օրգանական ապակի/ լուսաթափանց պատվածքով ,ներկառուցված լուսատուներով: Տեղադրվում շուրջ 9 մ բարձրության վրա: 3 $մ^3$ -10.2 $մ^2$,

ՀՀ ՍՅՈՒՆԻՔԻ ՄԱՐԶԻ ՄԵՂՐԻ ՀԱՄԱՅՆՔԻ ԱԳԱՐԱԿ ԲՆԱԿԱՎԱՅՐԻ ՉՐՇԱՎԱՅԳՈՒ ՎԵՐԱԿԱՌՈՒՑՄԱՆ ՆԱԽԱԳԻԾ			
ՊԱՏՎԻՐԱՏՈՒ ՄԵՂՐԻ ՀԱՄԱՅՆՔԱՊԵՏԱՐԱՆ ՀԱՍՑԵ՝ ՀՀ Սյունիքի մարզ ք.Մեղրի, Զորավար Անդրանիկի 2	ՓՈՒԼ	Թերթ	Թերթեր
	ԱՆ	08	12
ՑԱՆԿԱՊԱՏ ԵՎ ՀՈՒՇԱՐՁԱՆ		2025	

ՆԳՃ	Ն.Բուդաղյան	
Նախագծեց	Ն.Բուդաղյան	

ԱՅԳՈՒ ՄՈՒՏՔԻ ՀԱՏՎԱԾՈՒՄ ԿԱՄԱՐԱՁԵՎ ՇՔԱՄՈՒՏՔ

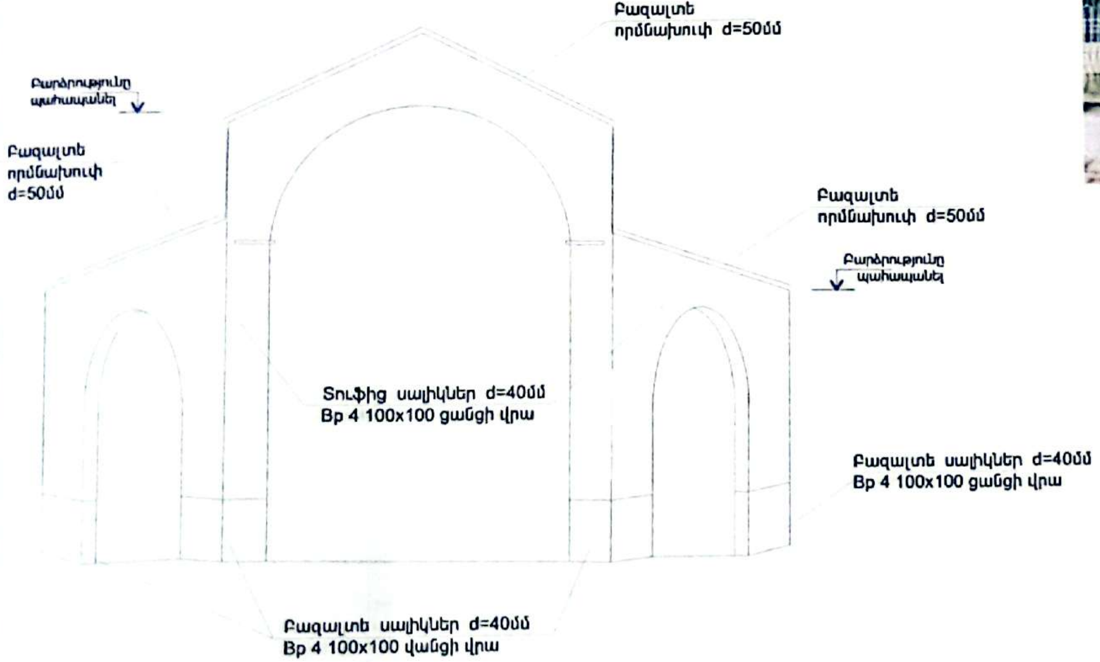

Ծանոթություն

1. Շքամուտքի սպորին հատվածների 40 մմ բազալտե սալերով երեսպատում Bp 4 100x100 ցանցի վրա: - 4,8 մ²
2. Շքամուտքի երեսպատում 40 մմ տուֆից սալերով Bp 4 100x100 ցանցի վրա: -38,4 մ²
3. Գլխադիր 450 մմ լայնությամբ (լայնքը ճշտել) բազալտե 50 մմ սալերով - 5.5 մ²

«ԱՔՍԻՈՄ ՔՈՆՍԹՐԱՔՇՆ» ՍՊԸ
ՓՈՐՁԱՔՆՆՈՒԹՅՈՒՆ
«____» ________ 20 թ.

ԳԻՊ	Ն. Բուդումյան		
Նախագծեց	Ն. Բուդումյան		

ՀՀ ՍՅՈՒՆԻՔԻ ՄԱՐԶԻ ՄԵՂՐԻ ՀԱՄԱՅՆՔԻ ԱԳԱՐԱԿ ԲՆԱԿԱՎԱՅՐԻ ՋՐՈՍԱՅԳՈՒ ՎԵՐԱԿԱՌՈՒՑՄԱՆ ՆԱԽԱԳԻԾ

ՊԱՏՎԻՐԱՏՈՒ ՄԵՂՐԻ ՀԱՄԱՅՆՔԱՊԵՏԱՐԱՆ
ՀԱՍՑԵ՝ ՀՀ Սյունիքի մարզ
ք.Մեղրի, Զորավար Անդրանիկի 2

ՓՈՒԼ	Թերթ	Թերթեր
ԱՆ	09	12

ԱՅԳՈՒ ՄՈՒՏՔԻ ՀԱՏՎԱԾՈՒՄ ԿԱՄԱՐԱՁԵՎ ՇՔԱՄՈՒՏՔ

2025

ԱՅԳՈՒ ՄՈՒՏՔԻ ՀԱՏՎԱԾՈՒՄ ՊՈՂՊԱՏՅԱ ԴԱՐՊԱՍ /2 ՀԱՏ/

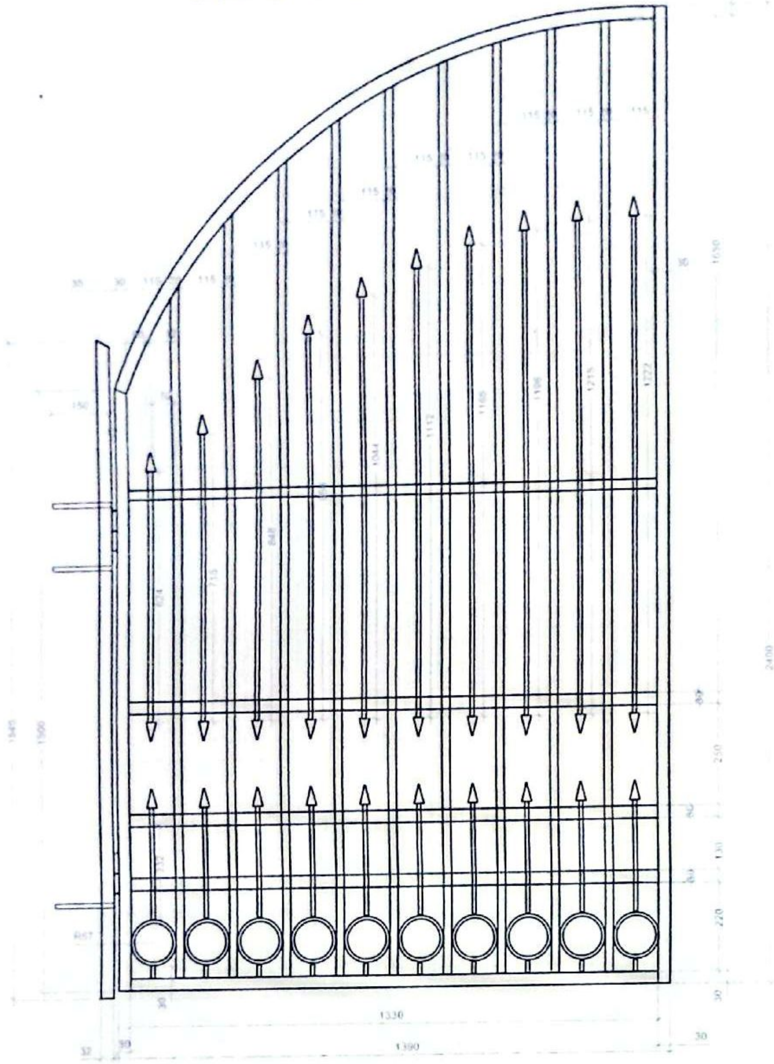

ԱՅԳՈՒ ՄՈՒՏՔԻ ՀԱՏՎԱԾՈՒՄ ՊՈՂՊԱՏՅԱ ԴՌՆԱԿ /4 ՀԱՏ/

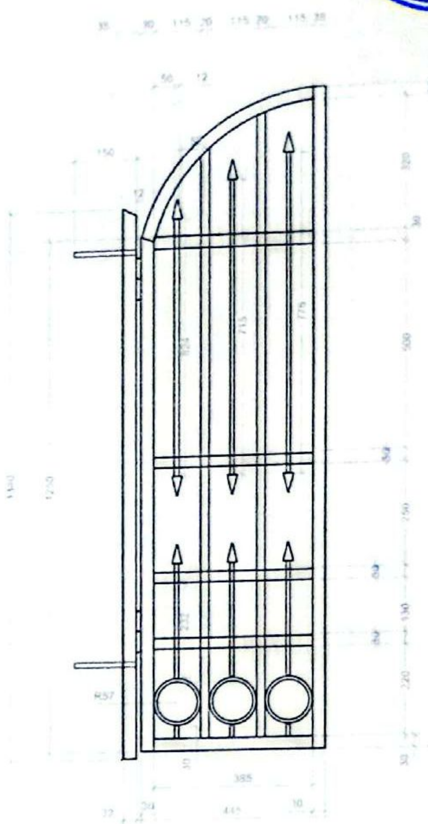

ՄԱՍՆԱԳԻՐ / դարպասի 2 մասի համար/

Դիրք	Էսքիզ	ՀԱՏՎԱԾՔԸ ՄՄ.	ԵՐԿԱՐ մմ	ՔԱՆԱԿ. հատ	ՔԱՇԸ Կգ	ԸՆԴՀԱՆՈՒՐ ՔԱՇԸ.Կգ
1	ՊՈՂՊԱՏՅԱ ՏԱՎՐ ГОСТ 8240-97	[50x32x4.4	1640	2	7,94	15,9
2	ՊՈՂՊ-Ա ԽՈՂՈՎԱԿ ГОСТ 8645-68	▯ 40x30x3.0	1500	2	4,34	8,7
3	ՊՈՂՊ-Ա ԽՈՂՈՎԱԿ ГОСТ 8645-68	▯ 40x30x3.0	2400	2	6,94	13,9
4	ՊՈՂՊ-Ա ԽՈՂՈՎԱԿ ГОСТ 8645-68	▯ 40x30x3.0	⌒1750	2	5,06	10,1
5	ՊՈՂՊ-Ա ԽՈՂՈՎԱԿ ГОСТ 8645-68	▯ 40x30x3.0	1330	8	3,84	30,7
6	ՊՈՂՊ-Ա ԽՈՂՈՎԱԿ ГОСТ 8645-68	▯ 30x20x2.0	Σ19200	2	26,69	53,4
7	ՊՈՂՊ-Ա ԽՈՂՈՎԱԿ ГОСТ 2590-2006	Ø 12	Σ16297	2	14,47	28.9
8	ՊՈՂՊ-Ա ԽՈՂՈՎԱԿ ГОСТ 2590-2006	Ø 12	150	6	0,13	0,8
9	Пика	105x53Ø 12		9		18 հատ
10	Ծխնի	100Ø 20		2		8 հատ

«ԱՔՍԻՈՄ ՔՈՆՍԹՐԱՔՇՆ» ՍՊԸ
ՓՈՐՁԱՔՆՆՈՒԹՅՈՒՆ
_______ 20

ՄԱՍՆԱԳԻՐ /4 դռնակի համար/

Դիրք	Էսքիզ	ՀԱՏՎԱԾՔԸ ՄՄ.	ԵՐԿԱՐ մմ	ՔԱՆԱԿ. հատ	ՔԱՇԸ. Կգ	ԸՆԴՀԱՆՈՒՐ ՔԱՇԸ.Կգ
1	ՊՈՂՊԱՏՅԱ ՏԱՎՐ ГОСТ 8240-97	[50x32x4.4	1340	4	6,48	25,9
2	ՊՈՂՊ-Ա ԽՈՂՈՎԱԿ ГОСТ 8645-68	▯ 40x30x3.0	1250	4	3,61	14,5
3	ՊՈՂՊ-Ա ԽՈՂՈՎԱԿ ГОСТ 8645-68	▯ 40x30x3.0	1600	4	4,62	18,5
4	ՊՈՂՊ-Ա ԽՈՂՈՎԱԿ ГОСТ 8645-68	▯ 40x30x3.0	⌒580	4	1,68	6,7
5	ՊՈՂՊ-Ա ԽՈՂՈՎԱԿ ГОСТ 8645-68	▯ 40x30x3.0	390	16	1,13	18,0
6	ՊՈՂՊ-Ա ԽՈՂՈՎԱԿ ГОСТ 8645-68	▯ 30x20x2.0	Σ2940	4	4,09	16,3
7	ՊՈՂՊ-Ա ԽՈՂՈՎԱԿ ГОСТ 2590-2006	Ø 12	Σ3980	4	3,53	14,1
8	ՊՈՂՊ-Ա ԽՈՂՈՎԱԿ ГОСТ 2590-2006	Ø 12	150	8	0,13	1,1
9	Пика	105x53Ø 12		30		60 հատ
10	Ծխնի	100Ø 20		2		4 հատ

ՀՀ ՍՅՈՒՆԻՔԻ ՄԱՐԶԻ ՄԵՂՐԻ ՀԱՄԱՅՆՔԻ ԱԳԱՐԱԿ ԲՆԱԿԱՎԱՅՐԻ ԶԲՈՍԱՅԳՈՒ ՎԵՐԱԿԱՌՈՒՑՄԱՆ ՆԱԽԱԳԻԾ

ՓՈՒԼ	Թերթ	Թերթեր
ԱՆ	10	12

Сканировано с CamScanner

Ջրուցարան (1 հատ)

Հատակագիծ Մ 1:50

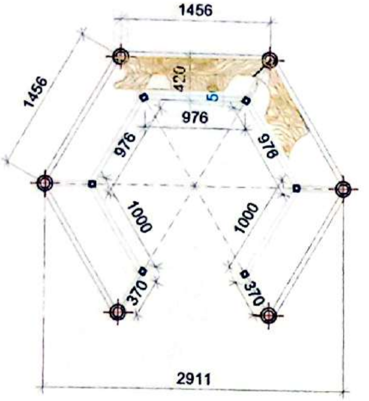

Առկա զրուցարան (նորը կառուցել նմանատիպ)

Մասնագիր մեկ զրուցարանի համար

Նշան	Էլեմ. դիրքը	Անվանումը	Քանակը	1 էլեմենտի քաշը կգ	ամբողջի քաշը կգ
Զրուցարան / 1 հատ /					
	1	◘ 60x4, L=23.7գծ.մ	-	161.6	161.6
	2	◘ 50x3, L=25.6գծ.մ	-	110.1	110.1
	3	Նստատեղի տախտակ h=5սմ /նաև առկա զրուցարանի համար/ մ³	2	0.1	0.2
	4	Ներկված թիթեղ մ²	-	12.0	12.0
	5	∟ 50x32x4, L=150	6	0.37	2.96
		Ցետաղական էլեմենտների ներկում /նաև առկա զրուցարանը/ կգ	2	275.0	550.0
		Ինքնապարուրակվող պտուտակ հատ		90	90
		Ներդիր էլեմենտ			
	6	Մետ. թիթեղ 200x200x12 հատ/կգ	-		6/23.0
	7	Ամրան Φ12A500C L=300մմ հատ/կգ	-		24/6.4
	8	Հիմքի բետոն B15 դասի մ³		1.1	1.1
		Հիմքի խրամուղու փորում մ³		2.0	2.0

Ներդիր էլեմենտ

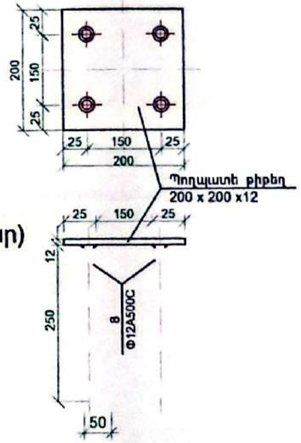

Ճակատ Մ 1:50

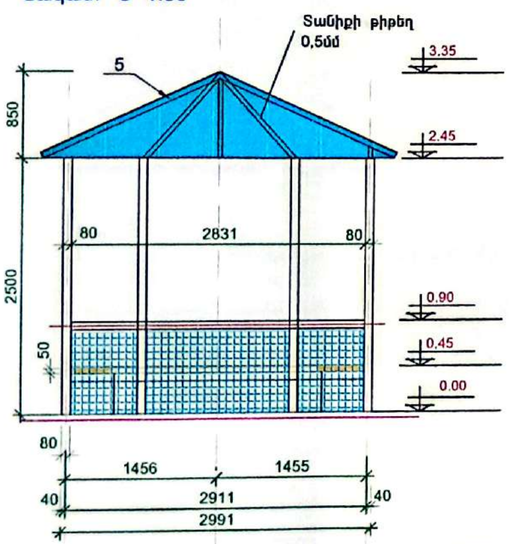

Կտրվածք ըստ 1-1 Մ 1:50

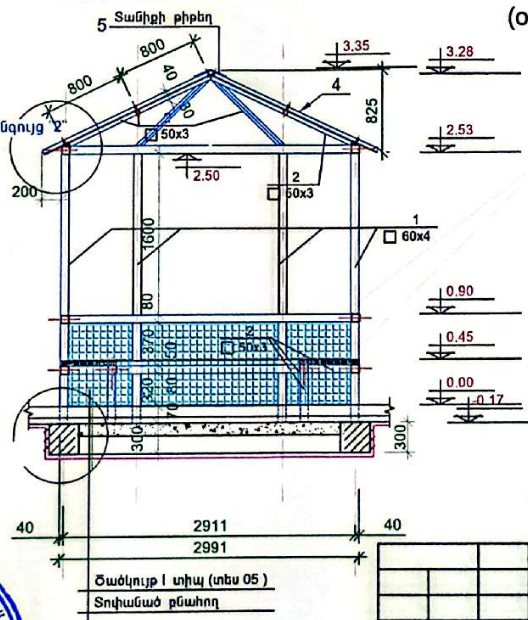

Առկա կողապատեր (օգտագործել նոր զրուցարանի համար)

Հանգույց -"1"

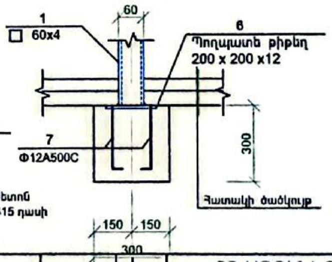

Հանգույց -"2" Մ 1:10

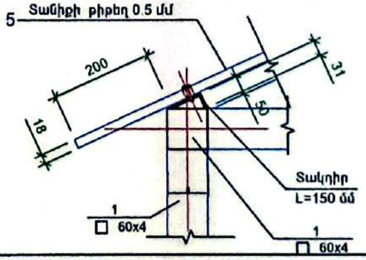

Ծանոթություն

1. Եռակցումը կատարել Э-42A էլեկտրոդով, եռակցման կարի բարձրությունը ընդունել եռակցվող էլեմենտների փոքրի հաստությանը հավասար:
2. Պողպատե էլեմենտները ներկել երկու շերտով АС-182 էմալներով, կամ ХВ-16, ХВ 110, ХВ 124 էմալներով, նախաներկված ГФ-021 կամ ГФ-020 ներկահողաթափի վրա:

«ԱՔՍԻՈՄ ՔՈՆՍԹՐԱՔՇՆ» ՍՊԸ
ՓՈՐՁԱՔՆՆՈՒԹՅՈՒՆ
«___» ________ 20 թ.

ՆԳՃ	Ն.Բուղումյան	
Նախագծեց	Ն.Բուղումյան	

ՀՀ ՍՅՈՒՆԻՔԻ ՄԱՐԶԻ ՄԵՂՐԻ ՀԱՄԱՅՆՔԻ ԱԳԱՐԱԿ ԲՆԱԿԱՎԱՅՐԻ ՋՐՈՍԱՅԳՈՒ ՎԵՐԱԿԱՌՈՒՑՄԱՆ ՆԱԽԱԳԻԾ

ՊԱՏՎԻՐԱՏՈՒ ՄԵՂՐԻ ՀԱՄԱՅՆՔԱՊԵՏԱՐԱՆ
ՀԱՍՑԵ՝ ՀՀ Սյունիքի մարզ
ք.Մեղրի, Զորավար Անդրանիկի 2

ՓՈՒԼ	Թերթ	Թերթեր
ԱՆ	11	12

ՋՐՈՒՑԱՐԱՆ

2025

ՆՍՏԱՐԱՆ - 17 ՀԱՏ

Նստարան այգու համար գործարանային արտադրության-հիմնակմախքը պողպատից, նստելատեղը փայտից:
Պատված հակակոռոզիոն ներկով և փայտի ջրակայուն լաքով:
Ներդիր դետալները ներառյալ:

ԱՂԲԱՄԱՆ - 8 հատ

Աղբաման այգու համար գործարանային արտադրության 20 լ-պողպատից, պատված հակակոռոզիոն ներկով:
Ներդիր դետալները ներառյալ:

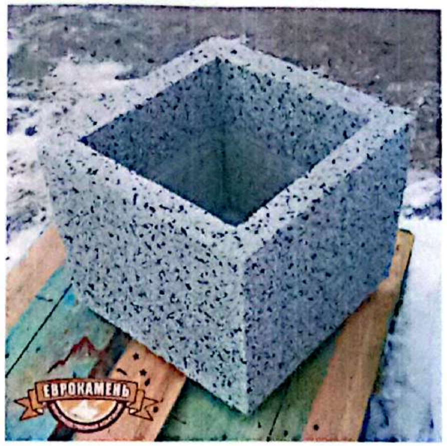

ԾԱՂԿԱՄԱՆ - 2 հատ

Ծաղկաման այգու համար գործարանային արտադրության 60x60x60 սմ չափերով, բետոնից, պատված բնական քարի տեսքով ներկով:

ԾԱՆՈԹՈՒԹՅՈՒՆ

1. Նստարանները, աղբամանները և ծաղկամանները նախատեսված են գործարանային արտադրության:
2. Նստարանները, աղբամանները և ծաղկամանները ընտել նմանատիպ, իսկ այլ տեսքով ընտրելու դեպքում պահպանել մթնոլորտային ազդեցությունից պաշտպանված հատկություններով, տեսք համաձայնեցնել համայնքի և նախագծի հեղինակի հետ :

«ԱՐՍԻՈՄ ՔՈՆՍԹՐԱՔՇՆ» ՍՊԸ
ՓՈՐՁԱՔՆՆՈՒԹՅՈՒՆ
«____» ________ 20 թ.

ՆԳԾ	Խ.Բուդումյան		
Նախագծեց	Խ.Բուդումյան		

ՀՀ ՍՅՈՒՆԻՔԻ ՄԱՐԶԻ ՄԵՂՐԻ ՀԱՄԱՅՆՔԻ ԱԳԱՐԱԿ ԲՆԱԿԱՎԱՅՐԻ ԶԲՈՍԱՅԳՈՒ ՎԵՐԱԿԱՌՈՒՑՄԱՆ ՆԱԽԱԳԻԾ

ՊԱՏՎԻՐԱՏՈՒ ՄԵՂՐԻ ՀԱՄԱՅՆՔԱՊԵՏԱՐԱՆ
ՀԱՍՑԵ՝ ՀՀ Սյունիքի մարզ
ք. Մեղրի, Զորավար Անդրանիկի 2

ՓՈՒԼ	Թերթ	Թերթեր
ԱՆ	12	12

ՆՍՏԱՐԱՆ, ԱՂԲԱՄԱՆ, ԾԱՂԿԱՄԱՆ

2025

Բացատրագիր

ՀՀ Սյունիքի մարզի Մեղրի համայնքի Ագարակ բնակավայրի զբոսայգու վերակառուցման նախագիծ: Նախագիծը իրականացվում է պատվիրատուի պատվերի հիման վրա:

Ագարակ բնակավայրի զբոսայգու տարածք

Փողոցի լուսավորման հատվածը կազմում է մոտավորապես 700մ^2: Այգու դիմացի երթևեկային հատվածի մայթի եզրից 0,6մ հեռավորությունից մոնտաժվում են երկու կողմանի լուսամփոփներով դեկորատիվ լուսամփոփներով հենասյուն միմյանցից 9-15մ հեռավորության վրա: Լուսավորության սնուցումը իրականացվում է տարածքում տեղադրվող ղեկավարման վահանակից, որից հետո անցկացվում է խրամուղով դեպի գոյություն ունեցող սպառիչները ճյուղավորվելով երեք ուղղությամբ: Նույն ղեկավարման արկղից առանձին անցկացվում է լուսավորության սնուցման մալուխները տարածքի տարբեր հատվածներում ըստ նախագծի: Լուսավորության սնուցումը իրականացվում է միաֆազ մալուխով (АВВГ 3x10) անցկացնելով մեկուսիչ խողովակի միջով ⌀ 40 մմ, մեխանիկական վնասվածքից խուսափելու նպատակով: Լուսավորության 3 ջիղանի մալուխի 1 ջիղը նախատեսվում են ֆազի միացման համար, 2-րդ ջիղը աշխատանքային զերո, իսկ 3-րդ ջիղ միացվում է հողանցման կոնտուրից, որը մոնտաժվելու է վահանակաի մոտակայքում և շարունակվում միացվել բոլոր հենսյուների իրանին մոնտաժման պատուհանի մեջ նախատեսված հեղյուսի միջոցով: Տարածքի տարբեր հատվածներում նախատեսված է տարբեր տեսակի լուսամփոփներ (տես նախագիծը): Լուսամփոփների տեսակները և չափսերը տարբեր են ըստ իրենց տեսակի համապատասխանեցնելով տեղանքին:

ԷԼ.ՂԵԿԱՎԱՐՎՈՂ ՎԱՀԱՆԱԿՆԵՐԻ ՏԵՂԱԿԱՅՈՒՄԸ

Էլ. ղեկավարվող վահանակը տեղակայվում է նկուղային հատվածի էլ վահանակային սենյակում. չափսերն են 700x500x300 մմ գետնից ոչ պակաս քան 400մմ բարձրությամբ: Էլ.վահանակում նախատեսված է տեղադրել միաֆազ էլ.հաշվիչ, մագնիսական թողարկիչ, ավտոման անջատիչ 25Ա մեկ հատ, 16Ա մեկ հատ, աստղադիտական ժամանակի ռելե, մալուխների համար բաշխման սեղմակ նաև միաֆազ վարդակ, անհրաժեշտության դեպքում օգտագործելու համար: Ղեկավարման վահանակը ամրացվում է կամ գետնից մետաղյա խողովակով կամ ամրացվում է հենասյանը (ամրացման տարբերակները որոշում է մոնտաժման աշխատանքներ կատարող կազմակերպությունը, ըստ տեղանքի և հարմարության): Ղեկավարման արկղի պաշտպանվածություն պետք է լինի IP 56:

Պայմանական Նշաններ

№	Նշանակու-թյունը	
1		
2		Ղեկավարման վահանակ
3		Աշխատող խմբի լուսավորող սնուցման գիծ
4		Երկու լուսատուներով հենասյուն L=2,5մ (դեկորատիվ)
5		Գոյություն ունեցող հենասյուն (դեկորատիվ)
6		
7		
8		

«ԱՔՍԻՈՄ ՔՈՆՍԹՐԱՔՇՆ»ՍՊԸ
ՓՈՐՁԱՔՆՆՈՒԹՅՈՒՆ
«____» ________ 20 թ

ՏԱՐԱԾՔԻ ԼՈՒՍԱՎՈՐՈՒԹՅՈՒՆ և ՄԱԼՈՒԽՆԵՐԻ ԱՆՑԿԱՑՈՒՄ

Տարածքի լուսավորությունը իրականացվում է երկտեղանի լուսամփոներով օգտագործելով առկա հենասյունը (ըստ նախագծի): Լուսատուները հաշվարկվել են յուրաքանչյուր հենասյան համար երկու կողմանի 2,5 մ բարձրության վրա, լուսամփոփի մեջ նախատեսված են E=27 բնիկով 20 վտ հզորության լուսատուներ: Ներկայացվում է լուսատուի տեխնիկական տվյալները լուսադիոդային LED. հզորություն 20 և 15 Վտ, գամման 4000 Կ, լարման տիրույթը 180-270 Վ, հաճախականությունը 50-60 Հց:
Լուսամփոփերին սնուցող մալուխները անցկացվում են խրամուղով մեկուսիչ խողովակի միջով ⌀40 մմ տրամագծով:
Հենասյուների ներքին հատվածում նախատեսվու է պատուհան մոնտաժման աշխատանքներ կատարելու համար, ինչպես նաև պատուհաններում տեղադրվում են մալուխների համար մոնտաժման և բաշխման սեղմակներ համապատասխան մալուխների տրամագծի: Խրամուղով անցկացվող մալուննեը նախատեսված են АВВГ 3x10 ապրանքանշի: АВВГ 3x10 մալուխի կապույտ ջիղը միացվում է հոսանքի զերոին, դեղին կամ դեղնականաչավուն գույնը հողանցման, մյուս գույները հոսանքի ֆազին:
Սնուցող օ/գ նախատեսվում է ըստ անհրաժեշտության փոխարինել АВВГ 2x16 մոտ 40 մ էլ մալուխով, միացման տեղը ճշտել մատակարար կազմակերպությունից: Կապված սնուցող գծի մատակարարման ուղղությունը բաշխիչ վահանակի տեղը կարող է փոխվել, որի փոփոխությունը անհրաժեշտ է նախօրոք համաձայնեցնել:

ԱՍՏՂԱԴԻՏԱԿԱՆ ԺԱՄԱՆԱԿԻ ՌԵԼԵ (Астрономический реле времени)

Յուրաքանչյու փողոցի №1 հենասյան մոտ մոնտաժվող ղեկավարման արկղում տեղադրվում է աստղադիտական ժամանակի ռելե լուսամփոփների աշխատանքային ժամերի կառավարման համար: ԱԺՌ-ն կարելի է ծրագրավորել տարբեր ամիսների տարբեր ժամերի աշխատանքային ժամանակահատված՝ ըստ անհրաժեշտության: ԱԺՌ-ն նախատեսվում է տեղադրել փողոցների լուսատվության էֆեկտիվությունը ապահովելու, ինչպես նաև էլեկտրաեներգիայի էկանոմիայի համր: ԱԺՌ-ն իր մեջ ունի փոքր հզորության մագնիսական թողարկիչ, ինչի պատճառով առանձին վահանակում տեղադրվում է ավելի հզորր մագնիսական թողարկիչ ԱԺՌ-ի երկարաժամկետ աշխատունակություն ապահովելու համար:

ՀՈՂԱՆՑՄԱՆ ԿՈՆՏՈՒՐ և ՀՈՂԱՆՑՈՒՄ

Հողանցման կոնտուրից 40x5 գոտիով միացվում է ղեկավարման արկղի իրանին զոդման կամ ծգահեղյուսի միջոցով, իսկ բոլոր հենասյուներին հողանցումը միանում է մալուխի միջոցով, որից հետո հաջորդող հենասյուներին միացվում է մալուխի դեղնականաչավուն կամ դեղի գույնով միմյանց միջև, մինչև նախագծով տրված վերջին հենասյունը: Հողանցման կոնտուրը նախատեղված է տեղադրվող մետաղյա արկղի մոտ, որով անցկացվելու են խրամուղով էլ.հաղորդման գծերը: Հենասյան հողանցման դիմադրությունը չպետք է գերազանցի 4 օմ-ը: Հողանցման կոնտուրի մոնտաժումից հետո ստուգել դիմադրության չափը, իսկ 4 օհմը չբավարարելու դեպքում ավելացնել էլեկտրոդների քանակը, կամ տրված էլեկտրոդները խփել ավելի խորը հողի մեջ: Դիմադրության Նորմատիվը պահպանելուց հետո ղեկավարման արկղում իրականացնել պոտենցիալների հավասարեցում ըստ ПУЭ 6.38 և 6.40 համաձայն:

ՀՀ ՍՅՈՒՆԻՔԻ ՄԱՐԶԻ ՄԵՂՐԻ ՀԱՄԱՅՆՔԻ ԱԳԱՐԱԿ ԲՆԱԿԱՎԱՅՐԻ ԶԲՈՍԱՅԳՈՒ ՎԵՐԱԿԱՌՈՒՑՄԱՆ ՆԱԽԱԳԻԾ			
Էլեկտրասնուցում և էլեկտրամատակարարում	ՓՈՒԼ	Թերթ	Թերթեր
	ԱՆ	1	6
Բացատրագիր			2025

ՆԳԾ	Ն.Բուդումյան	
Նախագծեց	Մ. ՇԱՌՈՅԱՆ	

Сканировано с CamScanner

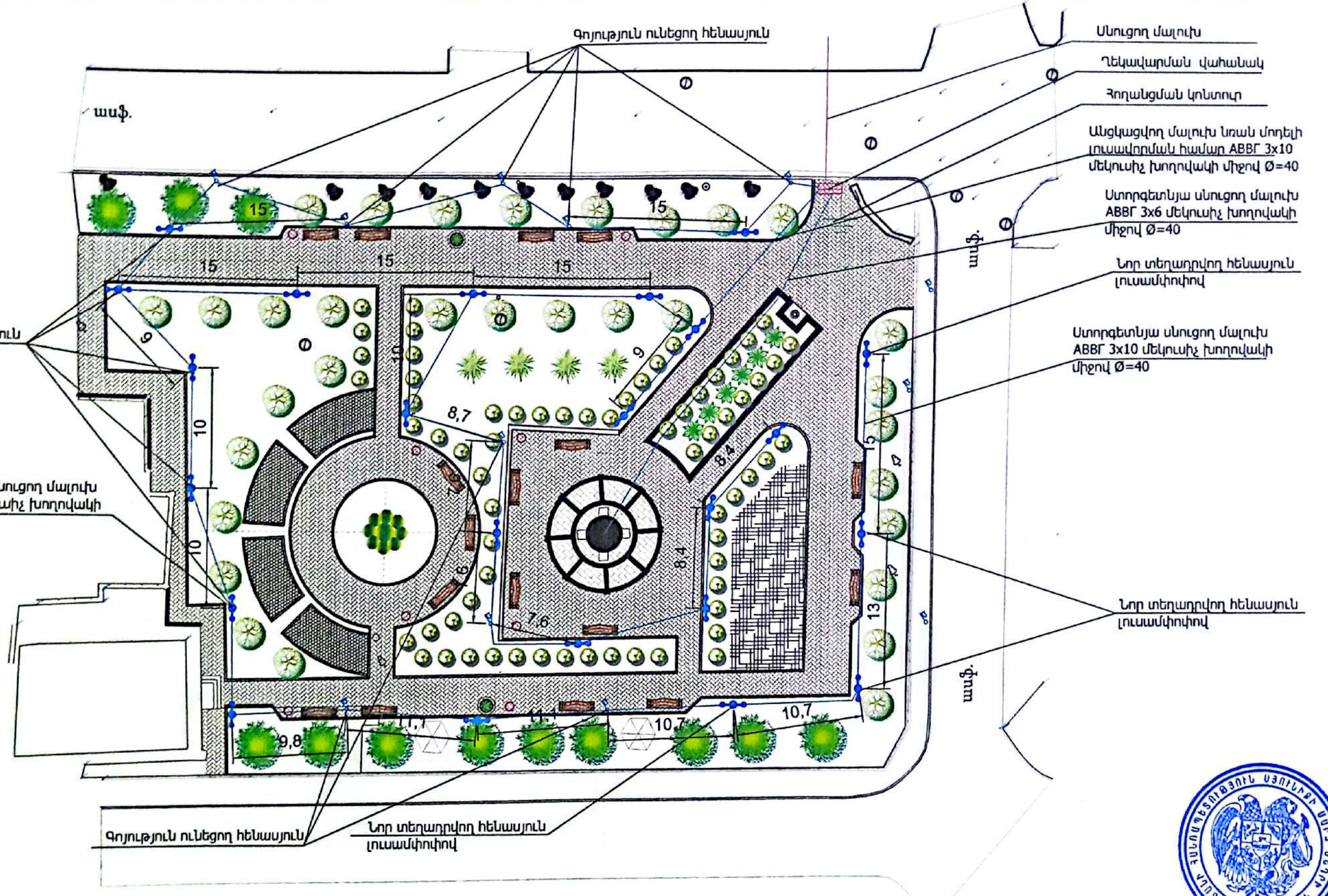

	ՀՀ ՍՅՈՒՆԻՔԻ ՄԱՐԶԻ ՄԵՂՐԻ ՀԱՄԱՅՆՔԻ ԱԳԱՐԱԿ ԲՆԱԿԱՎԱՅՐԻ ԶԲՈՍԱՅԳՈՒ ՎԵՐԱԿԱՌՈՒՑՄԱՆ ՆԱԽԱԳԻԾ		
ՆԳՃ Խ.Բուդումյան	Էլեկտրասնուցում և էլեկտրամատակարարում	ՓՈՒԼ: ԱՆ	Թերթ: 2 / Թերթեր: 6
Նախագծեց Մ. ՇԱՐՈՅԱՆ	Փաստաթղթերի առաջարկվող և վկայող ցուցակ Պայմանական Նշաններ		2025

«ԱՔՍԻՈՄ ՔՈՆՍԹՐԱՔՇՆ»ՍՊԸ
ՓՈՐՁԱՔՆՆՈՒԹՅՈՒՆ
«____» __________ 20 թ.

Сканировано с CamScanner

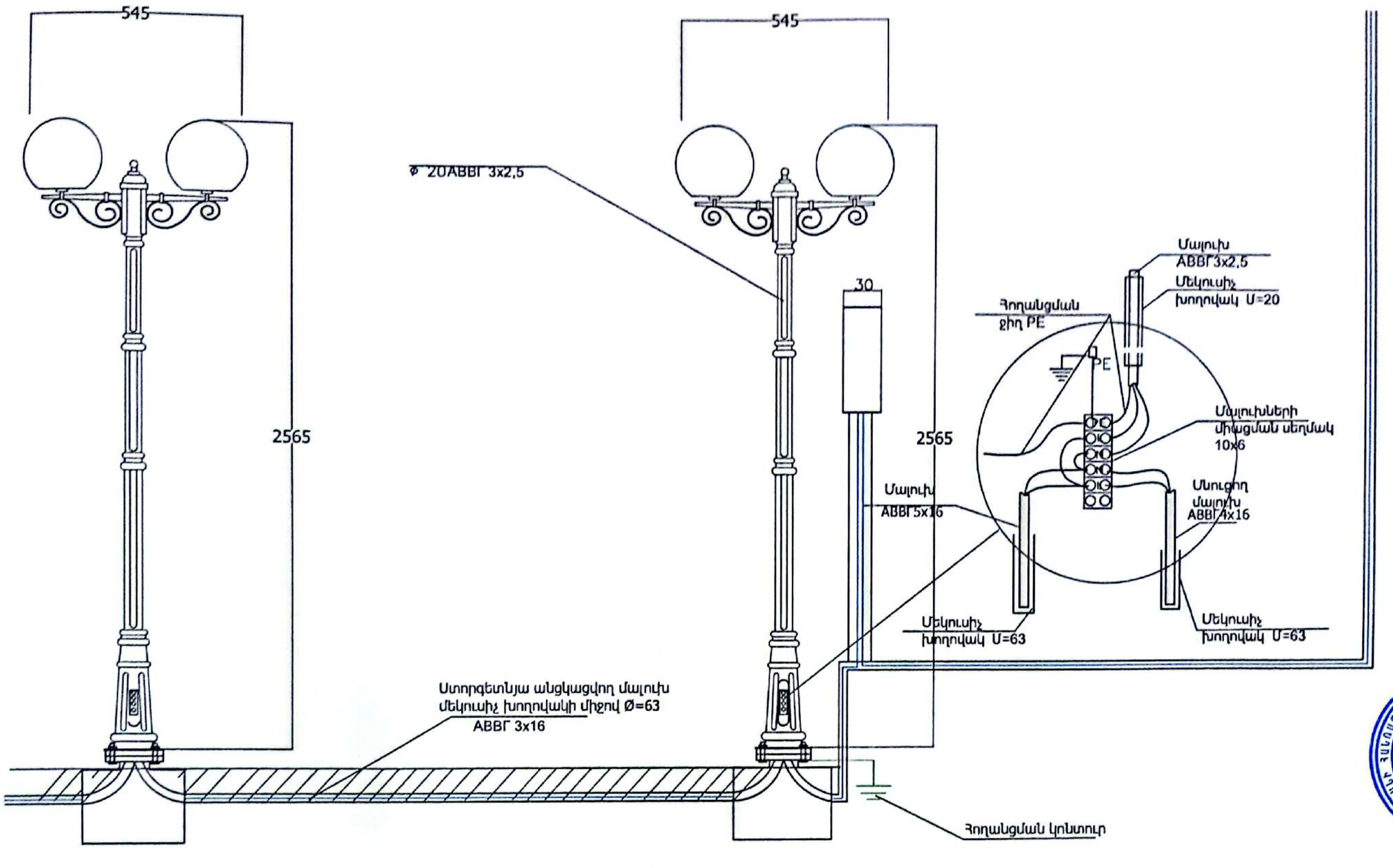

«ԱՔՍԻՈՄ ՔՈՆՍԹՐԱՔՇՆ»ՍՊԸ
ՓՈՐՁԱՔՆՆՈՒԹՅՈՒՆ
«______»__________ 20 թ.

			ՀՀ ՍՅՈՒՆԻՔԻ ՄԱՐԶԻ ՄԵՂՐԻ ՀԱՄԱՅՆՔԻ ԱԳԱՐԱԿ ԲՆԱԿԱՎԱՅՐԻ ԶԲՈՍԱՅԳՈՒ ՎԵՐԱԿԱՌՈՒՑՄԱՆ ՆԱԽԱԳԻԾ			
			Էլեկտրասնուցում և էլեկտրամատակարարում	ՓՈՒԼ	Թերթ	Թերթեր
ՆԳԾ	Խ.Բուդումյան			ԱՆ	3	6
Նախագծեց	Մ. ՇԱՐՈՅԱՆ					
			Երկու լուսամփոփով դեկորատիվ հենասյան մոնտաժում		2025	

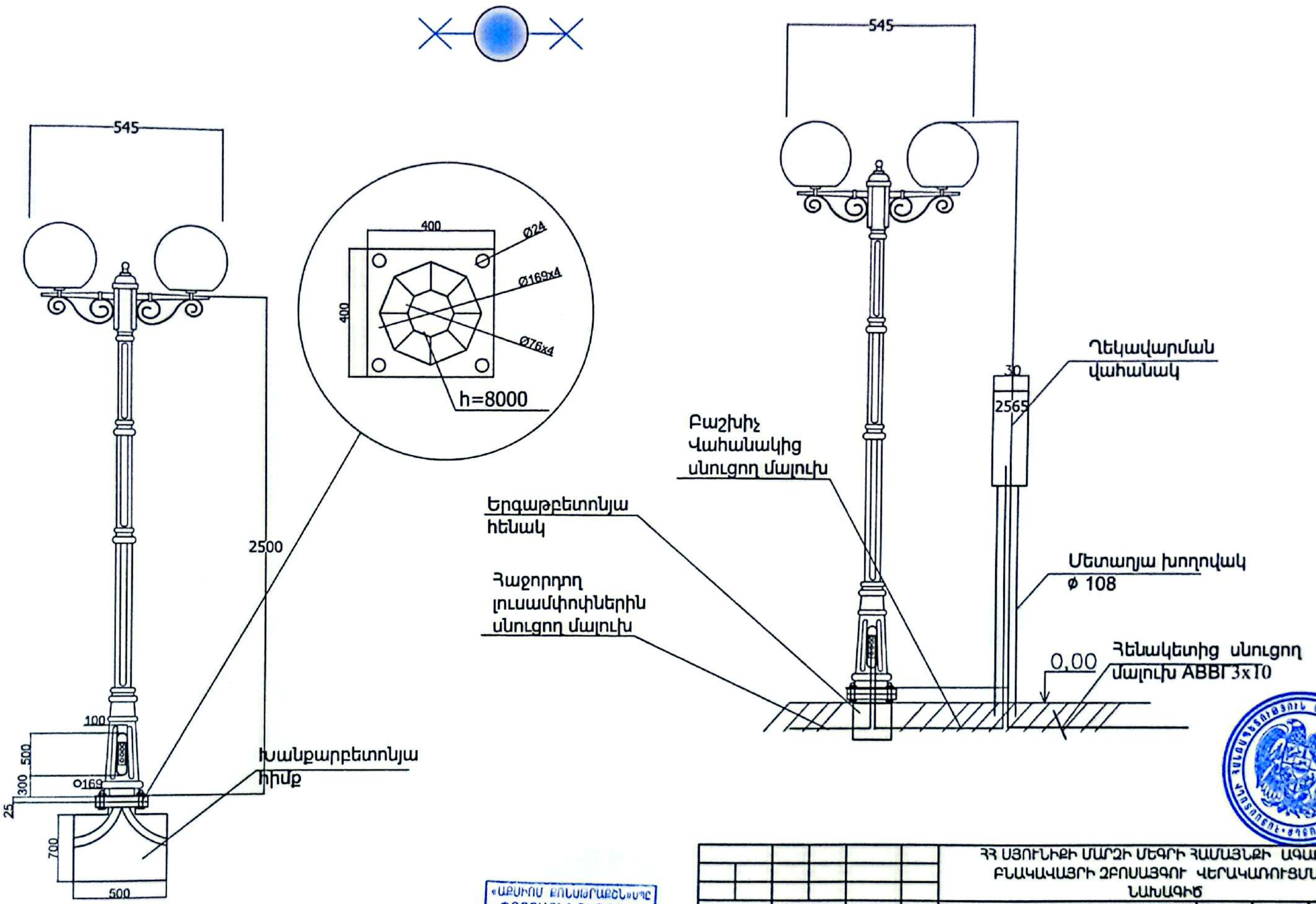

«ԱՔՍԻՈՄ ԲՈՆՍԱՐԱՔՇՆ» ՍՊԸ
ՓՈՐՁԱՔՆՆՈՒԹՅՈՒՆ
«___» ________ 20 թ.

ՆԳԾ	Խ.Բուդումյան		ՀՀ ՍՅՈՒՆԻՔԻ ՄԱՐԶԻ ՄԵՂՐԻ ՀԱՄԱՅՆՔԻ ԱԳԱՐԱԿ ԲՆԱԿԱՎԱՅՐԻ ՋՐՈՍԱՅԳՈՒ ՎԵՐԱԿԱՌՈՒՑՄԱՆ ՆԱԽԱԳԻԾ
Նախագծեց	Մ. ՇԱՌՅԱՆ		Էլեկտրասնուցում և էլեկտրամատակարարում — ՓՈՒԼ: ԱՆ; Թերթ: 4; Թերթեր: 6
			Երկու լուսամփոփով դեկորատիվ հենասյան չափագրում — 2025

Сканировано с CamScanner

Տարբերակ

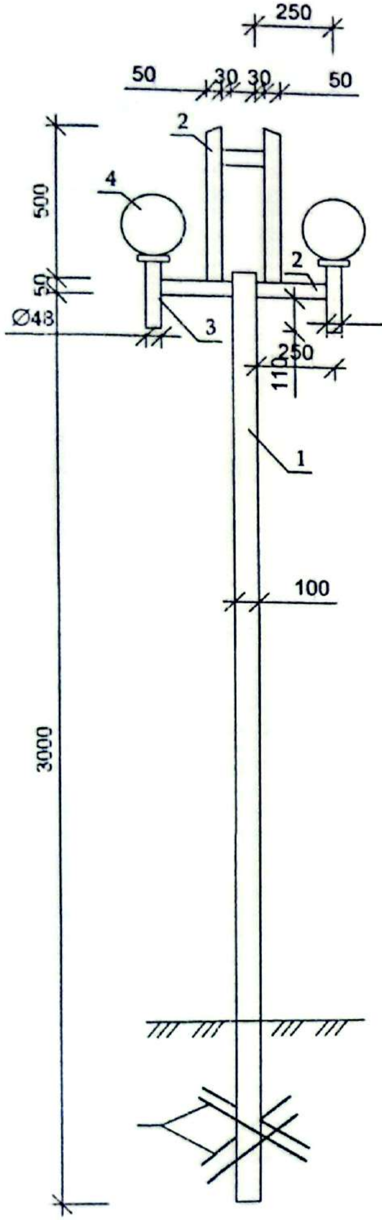

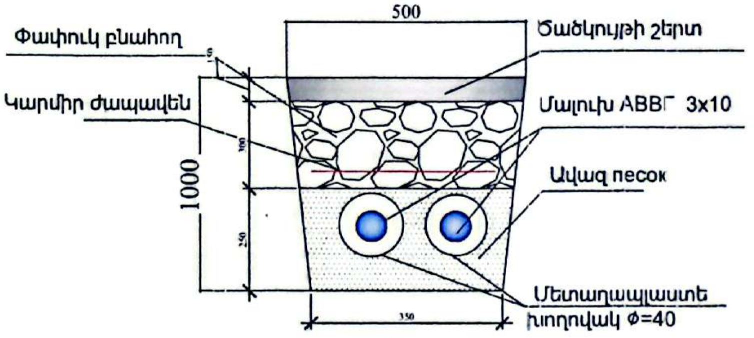

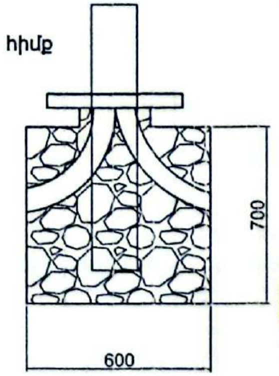

Ղեկավարման վահանակ

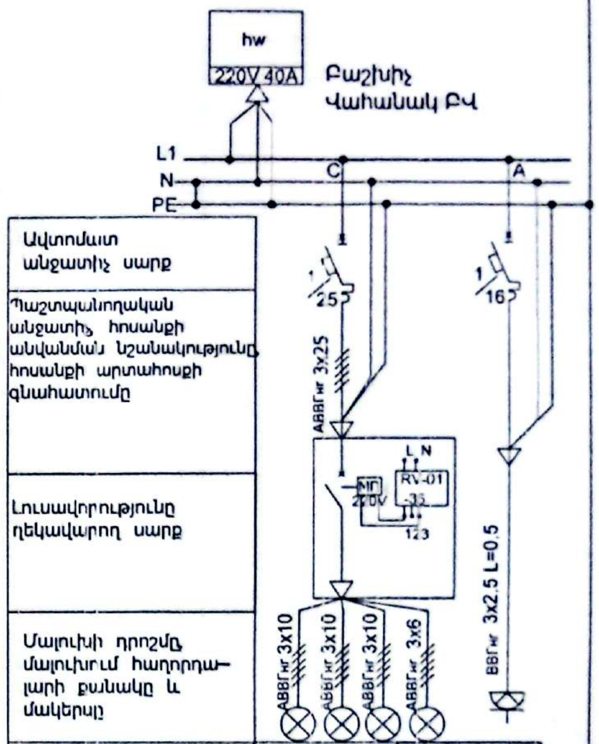

Սենյակի անվանումը	Տարածք	Վահանակ
Սարքի անվանումը	Լուսամ.փոփ	Վարդակ
Տեղակայված հզորություն, կՎտ	2,72	0,8
Հաշվ. հոսանքը A	4,2	3,6

«ԱՔՍԻՈՄ ԿՈՆՍԹՐԱԿՇՆ» ՍՊԸ
ՓՈՐՁԱՔՆՆՈՒԹՅՈՒՆ
«___» ________ 20 թ.

ՀՀ ՍՅՈՒՆԻՔԻ ՄԱՐԶԻ ՄԵՂՐԻ ՀԱՄԱՅՆՔԻ ԱԳԱՐԱԿ ԲՆԱԿԱՎԱՅՐԻ ՋՐՈՍԱՅԳՈՒ ՎԵՐԱԿԱՌՈՒՑՄԱՆ ՆԱԽԱԳԻԾ

ՆԳԾ	Խ.Քուդումյան		
Նախագծեց	Մ. ԾՈՒՌՅԱՆ		

Էլեկտրամատակարարում և էլեկտրամատակարարում	ՓՈՒԼ	Թերթ	Թերթեր
	ԱՆ	5	6
Դեկորատիվ հենասյան առաջարկվող տարբերակներ		2025	

Сканировано с CamScanner

ՏԱՐԱԾՔԻ ԱՐՏԱՔԻՆ ԼՈՒՍԱՎՈՐՈՒԹՅԱՆ ՑԱՆՑ

N N	ԱՆՎԱՆՈՒՄԸ	ՄԱԿՆԻՇ	ՉԱՓՄԱՆ ՄԻԱՎՈՐ	ՔԱՆԱԿ	ԾԱՆՈԹ.
1	2	3	4	5	6
	Տարածքի լուսավորման օգտագործվող նյութեր				
1	Էլ. ղեկավարման արկղ 700x500x300	Մետաղյա	ՀԱՏ	1	
2	Միաֆազ էլ. հաշվիչ	220V 40A	ՀԱՏ	1	
3	Միաֆազ ավտոմատ անջատիչ 1X32	C 32	ՀԱՏ	1	
4	Միաֆազ ավտոմատ անջատիչ 1X25	C 32	ՀԱՏ	5	
5	Միաֆազ ավտոմատ անջատիչ 1X16	C 16	ՀԱՏ	1	
6	Միաֆազ վարդակ	16 Ա	ՀԱՏ	1	
7	Արտաքին լուսավորման հենասյուն (երկու լուսամփոփով) L=3 մ	100x4մմ	ՀԱՏ	23	
8	Արտաքին լուսավորման հենասյուն (գոյություն ունեցող)		ՀԱՏ	9	
9	Արտաքին լուսավորման լուսատու (բնիկը E=27) IP65 (տեղադրում)	LED 20W	ՀԱՏ	64	
10	Բարձակ հորիզոնական 2 լուսարձակի համար (տեղադրել հենասյան վրա)		հատ	32	
11					
12					
13	Սեղմակ մալուխների միացման համար 10x16 մմ	Клемики	ՀԱՏ	31	
14	Հաղորդալար մեկուսացված 25մմ^2 (Արկղի մոնտաժման համար)	АВВГнг	Մ	30	
15	Մնուցող մալուխ 3X16մմ^2	АВВГнг	Մ	40	
16	Մնուցող մալուխ 3X10մմ^2 (անցկացում խողովակով)	АВВГнг	Մ	1100	
17	Մալուխ 3x6 մմ^2 (անցկացում խողովակով)	АВВГнг	Մ	110	
18	Մալուխ 3x4 մմ^2 (անցկացում խողովակով)	АВВГнг	Մ	120	
19	Մեկուսիչ խողովակ	Ø=40	Մ	1000	
20	Աստղադիտական ժամանակի ռելե (Астрономический реле времен.)	RV-01-35		1	
21	Մակնիսական թողարկիչ (Магнитный пускатель)	220v 40A	ՀԱՏ	2	
22	Խրամուղու փորման աշխատանքներ (մալուխի անցկացման համար)	0,5 x 0,7 x1060	Մ³	370	
23	Փորման աշխատանքներ (հենասյան բետոնե կանստրուկցիայի համար)	0,8 x 0,8 x0,8	Մ³	11.8	
24	Խրամուղու լիցքի իրականացում ավազով	0,5x0,15x1060	Մ³	80.0	
25	Խրամուղու հետլիցքի իրականացում փափուկ հողով	0,5x0,15x1060	Մ³	260	
26	Լուսավորության հենասյուների հիմքերի տակ ավազակոպճային շերտ	10 սմ	Մ³	1.5	
27	Լուսավորության հենասյուների հիմք խամքարբետոնյա	0.6x0.6x0.7մ	Մ³	5.8	
28	հետլիցքի իրականացում փափուկ հողով		Մ³	4.5	
29	Ազդանշանային ժապավենի տեղադրում խրամուղում	պոլիէթիլեն	Գ/Մ	1060	
30	Ավելորդ հողի տեղափոխում 3 կմ թափոնավայր բարձելով ա/մ		տ	67	
31	Մետաղյա խողովակ Դեկ.Վահ.-ի ամրացման և մալուխների անցման	Ø=108	Գ/Մ	7	
32	Մետաղյա անկյունակ 70x70x5	Պողպատյա	Մետր	16	
33	Մետաղյա գոտի 40x5	Պողպատյա	Մետր	20	
34	Հեղյուս և պնդողակ	Ø=24	ՀԱՏ	140	

«ԱՔՍԻՈՄ ՔՈՆՍ... ...»
ՓՈՐՁԱՔՆՆՈՒԹՅՈՒՆ
«___» ________ 20 թ

Ծանոթություն

1.Նախագծում տրված լուսամփոփների տեսքը պայմանական է:

2. Լուսամփոփների մոնտաժումից առաջ, կամ փոխարինումը մեկ այլ լուսամփոների տեսակի պարտադիր համաձայնեցնել պատվիրատուի հետ, առանց լուսատուների հզորությունը և բնիկը փոփոխության:

		ՀՀ ՍՅՈՒՆԻՔԻ ՄԱՐԶԻ ՄԵՂՐԻ ՀԱՄԱՅՆՔԻ ԱԳԱՐԱԿ ԲՆԱԿԱՎԱՅՐԻ ՋՐՈՍԱՅԳՈՒ ՎԵՐԱԿԱՌՈՒՑՄԱՆ ՆԱԽԱԳԻԾ
ՆԳԾ	Խ.Բուդումյան	Էլեկտրասնուցում և էլեկտրամատակարարում — ՓՈՒԼ: ԱՆ, Թերթ: 6, Թերթեր: 6
Նախագծեց	Մ. ՇԱՐՈՅԱՆ	
		Ծավալաթերթ — 2025

Сканировано с CamScanner

ԲԱՑԱՏՐԱԳԻՐ

Այս փաթեթով իրականացվում է ՀՀ Սյունիքի մարզի Մեղրի համայնքի Ագարակ քաղաքի զբոսայգու կանաչապատ հատվածի ոռոգման նախագիծը:
ՀՀ Սյունիքի մարզի Մեղրի համայնքի Ագարակ քաղաքի զբոսայգու վերակառուցման նախագծանախահաշվային փաստաթղթերի կազմման համար հիմք են հանդիսացել կառուցապատողի՝ Մեղրիի համայնքապետարանի կողմից տրված տեխնիկական առաջադրանքը և տարածքի գեոդեզիական հանույթը:
Նախատեսվում է բարեկարգել տարածքը՝ իրականացնել նոր ճեմուղիներ բետոնե սալիկներով ծածկույթով, տեղադրել բազալտե եզրաքարեր, իրականացնել տարածքում այլ վերակառուցման աշխատանքներ, այդ թվում նաև կառուցել զրուցարան, մանկական խաղահրապարակ և մարզահրապարակ: Տարածքի 60-70%-ը հատկացված է ծաղկանոցների և կանաչապատ տարածքների համար, ինչի համար էլ անհրաժեշտ է ունենալ ոռոգման համակարգ:

Համայնքի կողմից տրամադրվել է ոռոգման գծի միացման կետը՝ գոյություն ունեցող Φ50մմ տրամագծով ջրագծից: Ոռոգման մակերեսը մոտ 2000մ^2 է: Միացման կետում նախատեսվում է ջրաչափական հոր ե/բ հավաքովի էլեմենտներից՝ D2000մմ տրամագծով H=1500մմ բարձրությամբ, որտեղ նախատեսվում է տեղադրել փականներ, ֆիլտր և DN50մմ տրամագծով հոսքաչափ:
Որպեսզի հետագայում ոռոգման համակարգը լինի հուսալի և տարածքի կանաչապատումը լինի բարվոք վիճակում, նախատեսվել են հետևյալ միջոցառումները՝

- Զբոսայգու սկզբնամասում նախատեսվում է տեղադրել պոլիմերային բաք 5000լ տարողությամբ՝ ոռոգման ջրի պահեստավորման համար: Նախատեսվում է այս բաքը լցնել ջրով և տարածքը ջրել ըստ անհրաժեշտության՝ ոռոգման ջրի բացակայության դեպքում:
- Ջուրը բաքից Q=5մ^3/ժ, H=15մ, W=220Վ, N=1կՎտ տեխնիկական պարամետրերով դրենաժային պոմպի օգնությամբ՝ (2 հատ՝ 1-ը աշխատող իսկ 2-րդը պահուստային) մղվում է պողպատե խողովակների միջոցով: Նախատեսվում է կառուցել 1 հատ D=1500մմ, H=1500մմ փականային հոր (ՓՀ), որտեղ կտեղադրվեն թուջե սողնակներ՝ համակարգը կառավարելի դարձնելու համար:
- Ոռոգման համակարգը նախատեսվում է կառուցել պողպատե Ø89x4.0 L=123.5մ, Ø57x4.0 L=213.5մ խողովակներով: Խողովակների վրա նախատեսվում են թվով 21 ջրթողներ:

Խրամուղու նախապատրաստական և պաշտպանիչ շերտերը նախատեսվում է իրականացնել ավազով, իսկ վերջնական ետլիցքը՝ բերովի փափուկ գրունտով՝ տոփանումով:
Հողային բոլոր աշխատանքները նախատեսվում է իրականացնել այն բոլոր կազմակերպությունների ներկայացուցիչների ներկայությամբ, որոնց իրավասության տակ են գտնվում ստորգետնյա կոմունիկացիաները, եթե այդպիսիք տարածքում կան:

ՀՀՇՆ III-9.02.02-2003	Արդյունաբերական կազմակերպությունների գլխավոր հատակագծեր
ՀՀՇՆ 30-01-2014	Քաղաքաշինություն. Քաղաքային եվ գյուղական բնակավայրերի հատակագծում եվ կառուցապատում
ՀՀՇՆ 31-03-2020	Հասարակականշենքերևշինություններ
ՀՀՇՆ 31-03.03-2022	Վարչական և կենցաղային շենքեր
ՀՀՇՆ 20.04-2020	Երկրաշարժադիմացկուն շինարարություն. Նախագծման նորմեր
ՀՀՇՆ 21-01-2014	Շենքերի և շինությունների հրդեհային անվտանգություն
ՀՀՇՆ 40.01.02-2020	Ջրամատակարարում. արտաքին ցանցեր եվ կառուցվածքներ
ՀՀՇՆ 40-01.01-2014	Շենքերի ներքին ջրամատակարարում և ջրահեռացում
ՀՀՇՆ 40-01.03-2022	Կոյուղի. Արտաքին ցանցեր եվ կառուցվածքներ
ՍՆիՊ 3.05.01-85	Ներքին սանիտարատեխնիկական համակարգեր
ՍՆիՊ 3.05.04-85*	Ջրամատակարարման և կոյուղու արտաքին ցանցեր և կառուցվածքներ
ՀՀՇՆ 33-01-2014	Հիդրոտեխնիկական կառուցվածքներ. Հիմնական դրույթներ
ՀՀՇՆ 20-05-2022	Շինարարական կոնստրուկցիաների պաշտպանությունը կոռոզիայից
ՀՀՇՆ II-7.01	Շինարարական կլիմայաբանություն
ՀՀՇՆ 52-01	Բետոնե և երկաթբետոնե կոնստրուկցիաներ
ՀՀՇՆ 31-04-2022	Տանիքներ և տանիքածածկեր
ՀՀՇՆ 22-03-2017	Արհեստական և բնական լուսավորում
ՀՀՇՆ 13-02-2022	Անվտանգություն տեխնիկական շինարարությունում
ՀՀՇՆ 30-02-2022	Տարածքի բարեկարգում

ԱՇԽԱՏԱՆՔԱՅԻՆ ԳԾԱԳՐԵՐԻ ՑԱՆԿ

N	ԱՆՎԱՆՈՒՄ	ԹԵՐԹ
1	ԸՆԴՀԱՆՈՒՐ ՏՎՅԱԼՆԵՐ, ԲԱՑԱՏՐԱԳԻՐ	ՋԿ - 1
2	ԳԼԽԱՎՈՐ ՀԱՏԱԿԱԳԻԾ Մ1:250	ՋԿ - 2
3	ՈՌՈԳՄԱՆ ՀԱՄԱԿԱՐԳԻ ՓԱԿԱՆԱՅԻՆ ԵՎ ՋՐԱՉԱՓԱԿԱՆ ՀՈՐԵՐԻ՝ ՓՀ-1, ՋՉՀ-1 ՄԱՍՆԱՎՈՐՈՒՄ ԵՎ ՄԱՍՆԱԳԻՐ, ԳԱԶՈՆՆԵՐՈՒՄ ՋՐԹՈՂՆԵՐԻ ԻՐԱԿԱՆԱՑՄԱՆ ՀԱՆԳՈՒՅՑ	ՋԿ - 3
4	Ե/Բ ՀՈՐԵՐԻ ԴԱՍԱԿԱՐԳՈՒՄ ԵՎ ՄԱՍՆԱԳԻՐ, ՀՈՐՈՒՄ ՏԵՂԱԴՐՎՈՂ ԿԱՐԾԱԽՈՂՈՎԱԿՆԵՐԻ ՄԱՍՆԱԳԻՐ, ՈՌՈԳՄԱՆ ԽՈՂՈՎԱԿԱՇԱՐԻ ՄԱՍՆԱԳԻՐ	ՋԿ - 4
5	ՊՈԼԻՄԵՐԱՅԻՆ ԲԱՔԻ ՍԽԵՄԱ	ՋԿ - 5
	ՏԻՊԱՅԻՆ ԳԾԱԳԻՐ	
6	ԵՐԿԱԹԲԵՏՈՆԵ ՀԱՎԱՔՈՎԻ ՀՈՐԻ ԸՆԴՀԱՆՈՒՐ ՏԵՍՔԸ, ԷԼԵՄԵՆՏՆԵՐԻ ՄԱԿՆԻՇԱՎՈՐՈՒՄԸ	ՏԳ - 6
7	ՀՈՐԻ ԿՈՆՍՏՐՈՒԿՑԻԱՆԵՐԻ ՄԻԱՎՈՐՈՂ ԷԼԵՄԵՆՏՆԵՐԻ ԴԱՍԱՎՈՐՄԱՆ ՍԽԵՄԱՆ 9 ԲԱԼ ՍԵՅՍՄԻԿ ՇՐՋԱՆՈՒՄ	ՏԳ -7
8	ՋՐԱՄԱՏԱԿԱՐԱՐՄԱՆ ՀՈՐԵՐԻ ՄԵՏԱՂԱԿԱՆ ԱՍՏԻՃԱՆ, ՍԵՅՍՄԱԿԱՅՈՒՆՈՒԹՅԱՆ ԷԼԵՄԵՆՏՆԵՐ ԵՎ ՄԱՍՆԱԳԻՐ	ՏԳ - 8
	ԾԱՎԱԼԱԹԵՐԹ	
9	ՈՌՈԳՄԱՆ ՀԱՄԱԿԱՐԳԻ Ջռ -Ի ԱՇԽԱՏԱՆՔԱՅԻՆ ԾԱՎԱԼԱԹԵՐԹ	ՋԿ - 9

«ԱՔՍԻՈՄ ՔՈՆՍԹ ԱՇՇՆ»ՍՊԸ
ՓՈՐՁԱՔՆՆՈՒԹՅՈՒՆ
«_____» ________ 20 թ.

Նախագիծը իրականացված է համաձայն ՀՀ գործող ներմերի և կանոնների:
ՆԳՃ ________ Խ. Բուդումյան

				ՀՀ ՍՅՈՒՆԻՔԻ ՄԱՐԶԻ ՄԵՂՐԻ ՀԱՄԱՅՆՔԻ ԱԳԱՐԱԿ ԲՆԱԿԱՎԱՅՐԻ ԶԲՈՍԱՅԳՈՒ ՎԵՐԱԿԱՌՈՒՑՄԱՆ ՆԱԽԱԳԻԾ	
ՆԳՃ	Խ.Բուդումյան			ՊԱՏՎԻՐԱՏՈՒ՝ ՄԵՂՐԻԻ ՀԱՄԱՅՆՔԱՊԵՏԱՐԱՆ ՀԱՍՑԵ՝ ՀՀ Սյունիքի մարզ ք.Մեղրի, Զորավար Անդրանիկի 2	ՓՈՒԼ: ԱՆ; Թերթ: 01; Թերթեր: 09
Նախագծեց	Ս.Ստեփանյան			ԸՆԴՀԱՆՈՒՐ ՏՎՅԱԼՆԵՐ, ԲԱՑԱՏՐԱԳԻՐ	2025

Сканировано с CamScanner

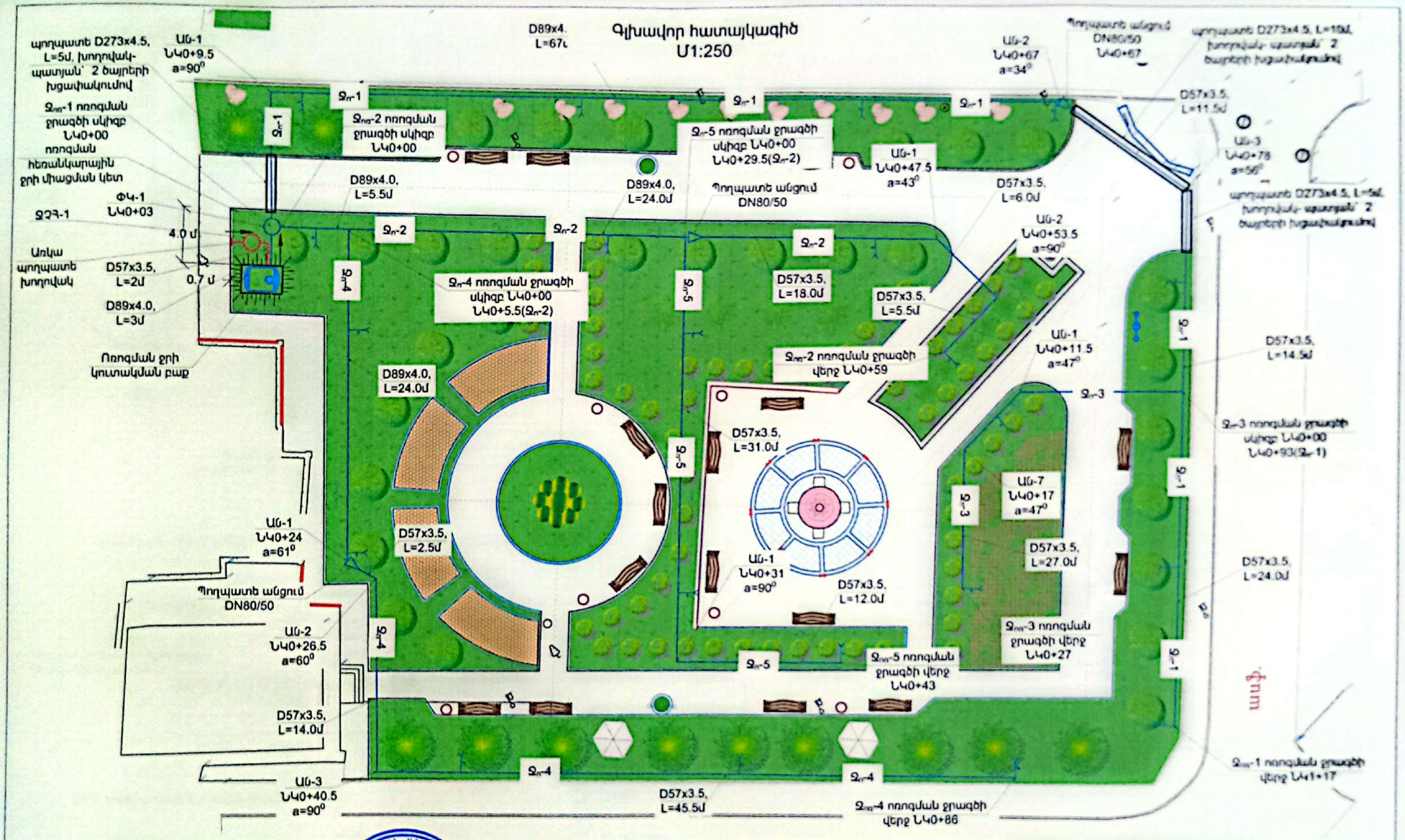

ՊԱՅՄԱՆԱԿԱՆ ՆՇԱՆՆԵՐ

Ո	Առկա ոռոգման համակարգ
Ձռ-1.... Ձռ-5	Նախատեսվող ոռոգման համակարգ
ՓՀ	Նախատեսվող փականային հոր ոռոգման համակարգում
ՋՇՀ	Նախատեսվող ջրաչափական հոր ոռոգման համակարգում
	Ջրթող ոռոգման ջրագծի վրա

«ԱՑՍԻՄՈ ՔՈՆՍԹՐԱՔՇՆ» ՍՊԸ
ՓՈՐՁԱՔՆՆՈՒԹՅՈՒՆ
20

ՀՀ ՍՅՈՒՆԻՔԻ ՄԱՐԶԻ ՄԵՂՐԻ ՀԱՄԱՅՆՔԻ ԱԳԱՐԱԿ ԲՆԱԿԱՎԱՅՐԻ ԶԲՈՍԱՅԳՈՒ ՎԵՐԱԿԱՌՈՒՑՄԱՆ ՆԱԽԱԳԻԾ			
ՆԳԾ	Ն.Բուդաղյան		
Նախագծեց	Ս.Ստեփանյան		
ՊԱՏՎԻՐԱՏՈՒ ՄԵՂՐԻ ՀԱՄԱՅՆՔԱՊԵՏԱՐԱՆ ՀԱՍՑԵ՝ ՀՀ Սյունիքի մարզ ք.Մեղրի, Զորավար Անդրանիկի 2	ՓՈՒԼ: ԱՆ	Թերթ: 02	Թերթեր: 09
ԳԼԽԱՎՈՐ ՀԱՏԱԿԱԳԻԾ Մ1:250		2025	

Сканировано с CamScanner

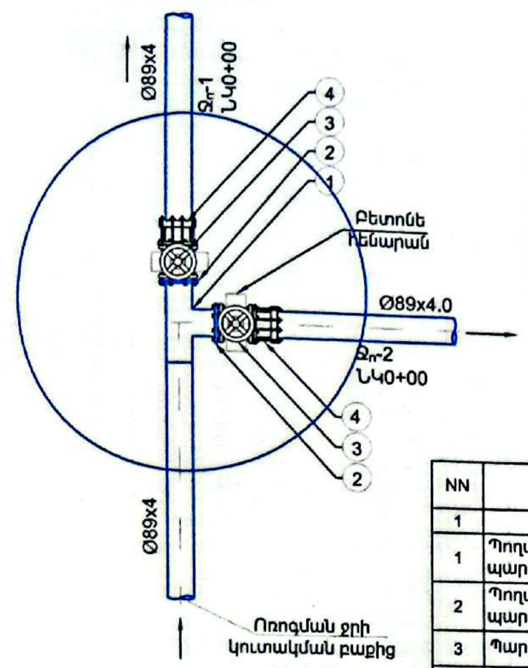

Մասնագիր ՓՀ-1

NN	ԱՆՎԱՆՈՒՄ	ՉԱՓ. ՄԻԱՎ	ՔԱՆԱԿ	ԾԱՆՈԹՈՒԹ.
1	Պողպատե եռաքաշխիկ DN 80, PN10	հատ	1	
2	Պողպատե կցաշուրթ DN80, PN10	հատ	2	
3	Թուջե կցաշուրթավոր սողնակ DN80, PN10	հատ	2	
4	Կցաշուրթավոր ճկուն միացում սողնակի և պողպատե խողովակի միացման համար DN80, PN10	հատ	2	
	Հավաքովի ե/բ էլեմենտներից կլոր հոր D1000, H=1500, ճանապարհային ծածկի սալով և թուջե մտոցով	հատ	1	

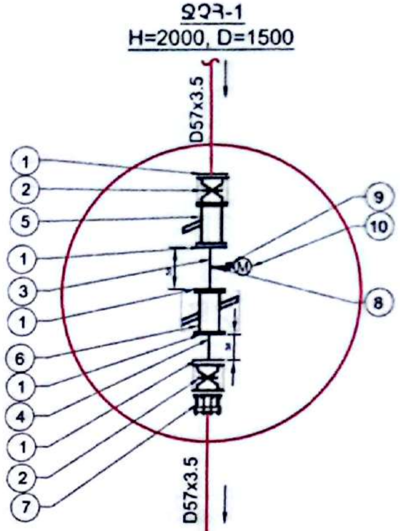

Ջրթողի մասնագիր

NN	Անվանում	Չափման միավոր	Քանակ 1 հատ	Ընդամենը 20 հատ
1	2	3	4	5
1	Պողպատե խողովակակտոր միակողմանի պարուրակով D25x2.5, L=0.3մ	հատ	1	21
2	Պողպատե խողովակակտոր երկկողմանի պարուրակով D25x2.5, L=0.1մ	հատ	1	21
3	Պարուրակավոր փական DN20, PN10	հատ	1	21
	Ընդհանուր (20 հատ)	հատ		

ՈՌՈԳՄԱՆ ՀԱՄԱԿԱՐԳԻ ՋՐԱՉԱՓԱԿԱՆ ՀՈՐԻ ՋՉՀ ՄԱՍՆԱԳԻՐ

NN	Անվանում	Չափման միավոր	Քանակ	Ծանոթութ.
1	Պողպատե կցաշուրթ DN50, PN10	հատ	5	
2	Թուջե կցաշուրթավոր սողնակ DN50, PN10	հատ	2	
3	Պողպատե խողովակակտոր D57x3.5, L=300մմ	հատ	1	
4	Պողպատե խողովակակտոր D57x3.5, L=170մմ	հատ	1	
5	Կցաշուրթավոր ֆիլտր DN50, PN10	հատ	1	
6	Ուլտրաձայնային հոսքաչափ DN50, PN10 (ճշտությունը 1%)	հատ	1	
7	Կցաշուրթավոր ճկուն միացում սողնակի և պողպատե խողովակի միացման համար DN50, PN10	հատ	1	
8	Պողպատե խողովակակտոր DN15, L=200մմ	հատ	1	
9	Եռաքայլ փականի տեղադրում DN15	հատ	1	
10	Մանոմետրի տեղադրում DN15	հատ	1	
	Դիտահոր D2000, H=1500՝ հավաքովի ե/բ էլեմենտներից, ճանապարհային ծածկի սալով և թուջե մտոցով	հատ	1	ՋՉՀ

ԳԱԶՈՆՆԵՐՈՒՄ ՋՐԹՈՂՆԵՐԻ ԻՐԱԿԱՆԱՑՄԱՆ ՀԱՆԳՈՒՅՑ

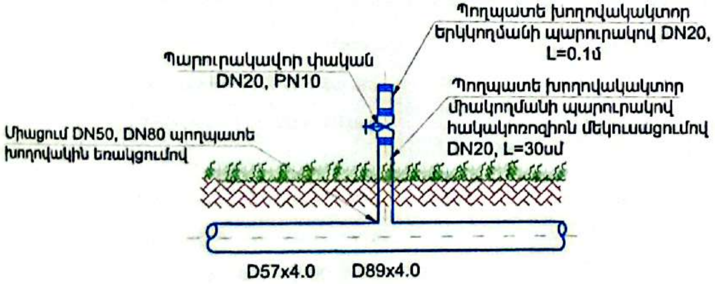

«ԱՔՍԻՈՄ ԲՈՆՍԹՐԱՔՇՆ» ՍՊԸ
ՓՈՐՁԱՔՆՆՈՒԹՅՈՒՆ
«___» ________ 20 թ.

Ճանապարհի տակով անցման կտրվածք

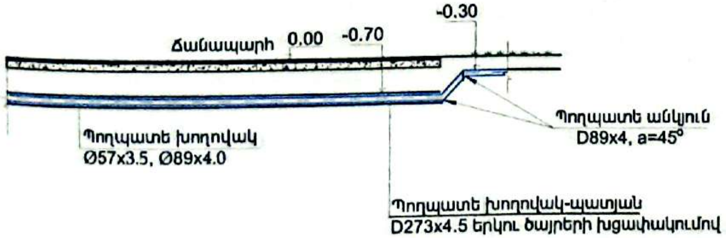

ՀՀ ՍՅՈՒՆԻՔԻ ՄԱՐԶԻ ՄԵՂՐԻ ՀԱՄԱՅՆՔԻ ԱԳԱՐԱԿ ԲՆԱԿԱՎԱՅՐԻ ՋՐՈՍԱՅԳՈՒ ՎԵՐԱԿԱՌՈՒՑՄԱՆ ՆԱԽԱԳԻԾ				
ՆԳԾ	Խ.Բուդումյան	ՊԱՏՎԻՐԱՏՈՒ ՄԵՂՐԻ ՀԱՄԱՅՆՔԱՊԵՏԱՐԱՆ ՀԱՍՑԵ՝ ՀՀ Սյունիքի մարզ ք.Մեղրի, Զորավար Անդրանիկի 2	ՓՈՒԼ ԱՆ	Թերթ 03	Թերթեր 09
Նախագծեց	Ս.Ստեփանյան	ՈՌՈԳՄԱՆ ՀԱՄԱԿԱՐԳԻ ՓԱԿԱՆԱՅԻՆ ԵՎ ՋՐԱՉԱՓԱԿԱՆ ՀՈՐԵՐԻ՝ ՓՀ-1, ՋՉՀ-1 ՍԽԵՄԱՎՈՐՈՒՄ ԵՎ ՄԱՍՆԱԳԻՐ, ԳԱԶՈՆՆԵՐՈՒՄ ՋՐԹՈՂՆԵՐԻ ԻՐԱԿԱՆԱՑՄԱՆ ՀԱՆԳՈՒՅՑ	2025	

Сканировано с CamScanner

ՌՈՌԳՄԱՆ ՀԱՄԱԿԱՐԳԻ ԵՐԿԱԹԲԵՏՈՆԵ ՀԱՎԱՔՈՎԻ ԿՈՆՍՏՐՈՒԿՑԻԱՆԵՐՈՎ ՀՈՐԵՐԻ ՄԱՍՆԱԳԻՐ

Երկաթբետոնե հավաքովի էլեմենտներից ջրամատակարարման փականային հորերի մասնագիր

Հորերի համարները ըստ նախագծի	Հորերի մակնիշը ըստ գրունտ.պայմ.	Հորերի լրիվ խորությունը	Հորերի տրամագիծը D հոր մմ	Բանվորական մասի բարձրութ. Hp մմ	Նյութերի ծախսը								
					Հավաքովի ե/բ տարրեր				Ցեմենտի շաղախ մ³	Խճի նեքաշերտ մ³	Սռոցի տիպը	Մետաղական աստիճան կգ	Մետաղական խուփի զանգված կգ
					Հատակ	Պատի օղակ		Ճան.ծածկի տակ					
					КЦД-10	КЦ 10-6	КЦ 10-9a						
ФՀ-1	Չ	1920	1000	1500	1	1	1	1	0.005	0.27	T	17.52	29.76
Քանակը					1	1	1	1	0.005	0.27	1	17.52	29.76
1 էլ.-ի բետոնի ծավ. մ³ / 1 էլ.-ի մետաղի ծախսը կգ					0.18 / 14.4	0.16 / 6.4	0.24 / 8.20	0.39 / 87.93					
Ընդամենը հորերի բետոն մ³ / Ընդամենը մետաղի ծախսը կգ					0.18 / 14.4	0.16 / 6.4	0.24 / 8.20	0.39 / 87.93					

D	քանակ	մ³ / կգ
1000	1	0.97 / 116.93

Երկաթբետոնե հավաքովի էլեմենտներից ջրամատակարարման փականային հորերի մասնագիր

Հորերի համարները ըստ նախագծի	Հորերի մակնիշը ըստ գրունտ.պայմ.	Հորերի լրիվ խորությունը	Հորերի տրամագիծը D հոր մմ	Բանվորական մասի բարձրութ. Hp մմ	Նյութերի ծախսը								
					Հավաքովի ե/բ տարրեր				Ցեմենտի շաղախ մ³	Խճի նեքաշերտ մ³	Սռոցի տիպը	Մետաղական աստիճան կգ	Մետաղական խուփի զանգված կգ
					Հատակ	Պատի օղակ		Ճան.ծածկի տակ					
					КЦД-20	КЦ -20-6	КЦ-20-9a						
ՋՉՀ-1	Չ	1920	2000	1500	1	1	1	1	0.025	0.69	T	17.52	29.76
Քանակը					1	1	1	1	0.025	0.69	1	17.52	29.76
1 էլ.-ի բետոնի ծավ. մ³ / 1 էլ.-ի մետաղի ծախսը կգ					0.59 / 74.9	0.39 / 14.0	0.45 / 47.4	0.99 / 113.1					
Ընդամենը հորերի բետոն մ³ / Ընդամենը մետաղի ծախսը կգ					0.59 / 74.9	0.39 / 14.0	0.45 / 47.4	0.99 / 113.1					

D	քանակ	մ³ / կգ
2000	1	2.42 / 249.4

Ոռոգման խողովակաշարի՝ Ջո-1, Ջո-2, Ջո-3, Ջո-4, Ջո-5, Ջո-6 -ի մասնագիր

NN	Անվանում	Չափ.միավ.	Քանակ	Ծանոթութ.
	Պողպատե D273x4.5 խողովակ	մ	20	պատյան (3 տեղ)
	Պողպատե խողովակ Ø89x4.0	մ	123.5	
	Պողպատե խողովակ Ø57x3.0	մ	213.5	
	Պողպատե անկյուն 30° DN80	հատ	1	
	Պողպատե անկյուն 45° DN80	հատ	4	
	Պողպատե անկյուն 60° DN80	հատ	2	
	Պողպատե անկյուն 90° DN80	հատ	1	
	Պողպատե անկյուն 45° DN50	հատ	9	
	Պողպատե անկյուն 60° DN50	հատ	1	
	Պողպատե անկյուն 90° DN50	հատ	4	
	Պողպատե անցում DN80/50, PN10	հատ	3	

Կարճախողովակ Կխ-1, Կխ-2

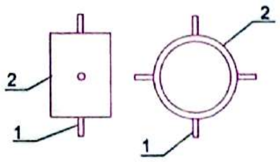

Ոռոգման համակարգի ջրաչափական և փականային հորերում տեղադրվող կարճախողովակների մասնագիր

N	Նշանակում	Անվանում	Քանակ հատ	Միավորի մասսա	Ընդ.մասսա կգ
Կարճախողովակներ - Կխ					
		Կխ-1	1		5.62
1		Φ8AI L=300մմ	1	4x0.12	0.48
2		խող.Φ159x4.5 L=300մմ	1	5.14	5.14
Ընդամենը 2 հատ					11.24
Ցուղաներկում					0.60մ²
		Կխ-2	1		7.62
1		Φ8AI L=300մմ	1	4x0.12	0.48
2		խող.Φ219x4.5 L=300մմ	1	7.14	7.14
Ընդամենը 3 հատ					22.86
Ցուղաներկում					1.24մ²

ՀՀ ՍՅՈՒՆԻՔԻ ՄԱՐԶԻ ՄԵՂՐԻ ՀԱՄԱՅՆՔԻ ԱԳԱՐԱԿ ԲՆԱԿԱՎԱՅՐԻ ՋՐՈՍԱՅԳՈՒ ՎԵՐԱԿԱՌՈՒՑՄԱՆ ՆԱԽԱԳԻԾ

ՆԳՃ	Խ.Բուդումյան	
Նախագծեց	Մ.Ստեփանյան	

ՊԱՏՎԻՐԱՏՈՒ՝ ՄԵՂՐԻԻ ՀԱՄԱՅՆՔԱՊԵՏԱՐԱՆ
ՀԱՍՑԵ՝ ՀՀ Սյունիքի մարզ
ք.Մեղրի, Զորավար Անդրանիկի 2

ՓՈՒԼ	Թերթ	Թերթեր
ԱՆ	04	09

Բ/Բ ՀՈՐԵՐԻ ԴԱՍԱԿԱՐԳՈՒՄ ԵՎ ՄԱՍՆԱԳԻՐ, ՀՈՐՈՒՄ ՏԵՂԱԴՐՎՈՂ ԿԱՐՃԱԽՈՂՈՎԱԿՆԵՐԻ ՄԱՍՆԱԳԻՐ, ՌՈՌԳՄԱՆ ԽՈՂՈՎԱԿԱՇԱՐԻ ՄԱՍՆԱԳԻՐ

2025

Сканировано с CamScanner

ՊՈԼԻՄԵՐԱՅԻՆ ԲԱՔԻ ՍԽԵՄԱ

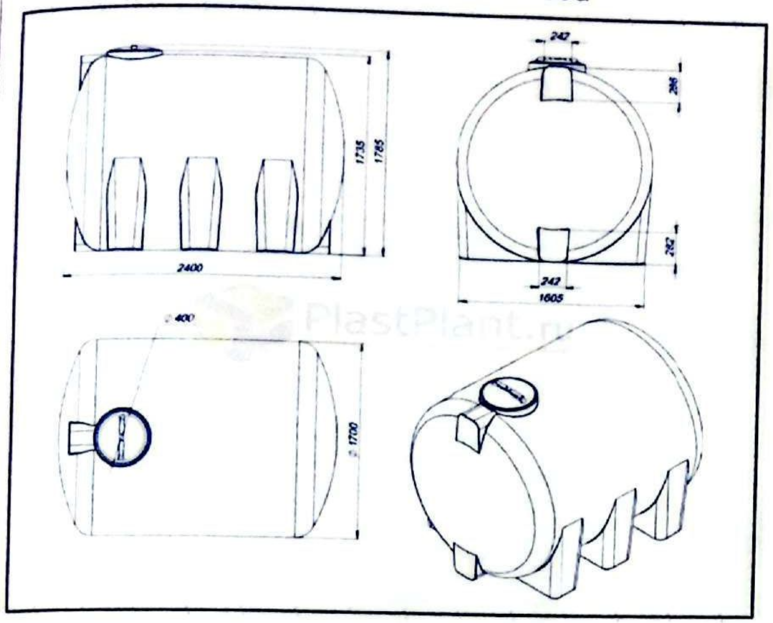

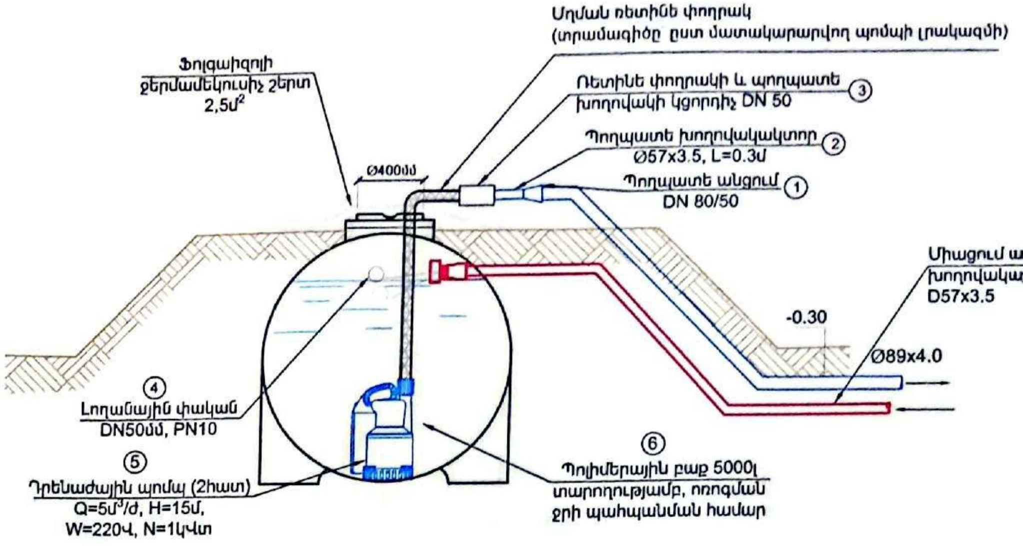

Մասնագիր ՓՀ-1

NN	ԱՆՎԱՆՈՒՄ	ՉԱՓ. ՄԻԱՎ	ՔԱՆԱԿ	ԾԱՆՈԹՈՒԹ.
1	Պողպատե անցում DN 80/50	հատ	1	
2	Պողպատե խողովակակտոր Ø57x3.5, L=0.3մ	հատ	1	
3	Ռետինե փողրակի և պողպատե խողովակի կցորդիչ DN 50	հատ	1	
4	Լողանային փական DN50մմ, PN10	հատ	1	
5	Դրենաժային պոմպ Q=5մ³/ժ, H=15մ, W=220Վ, N=1կՎտ, DN50 մղման ռետինե փողրակով	կոմպլ.	2	
6	Պոլիմերային բաք 5000լ տարողությամբ, ռռոգման ջրի պահպանման համար	հատ	1	

«ԱՔՍԻՈՄ ՔՈՆՍԹՐԱՔՇՆ»ՍՊԸ
ՓՈՐՁԱՔՆՆՈՒԹՅՈՒՆ
"____" ________ 20 թ.

ՀՀ ՍՅՈՒՆԻՔԻ ՄԱՐԶԻ ՄԵՂՐԻ ՀԱՄԱՅՆՔԻ ԱԳԱՐԱԿ ԲՆԱԿԱՎԱՅՐԻ ՋՐՈՍԱՅԳՈՒ ՎԵՐԱԿԱՌՈՒՑՄԱՆ ՆԱԽԱԳԻԾ

ՆԳԾ	Ս.Բուդումյան		ՊԱՏՎԻՐԱՏՈՒ՝ ՄԵՂՐԻ ՀԱՄԱՅՆՔԱՊԵՏԱՐԱՆ ՀԱՍՑԵՆ՝ ՀՀ Սյունիքի մարզ ք.Մեղրի, Զորավար Անդրանիկի 2	ՓՈՒԼ	ԹԵրթ	ԹԵրթեր
Նախագծեց	Ս.Ստեփանյան			ԱՆ	05	09
			ՊՈԼԻՄԵՐԱՅԻՆ ԲԱՔԻ ՍԽԵՄԱ		2025	

Сканировано с CamScanner

Երկաթբետոնե հավաքովի հորի ընդհանուր տեսքը, էլեմենտների մակնիշավորումը

Հորի ընդհանուր տեսքը

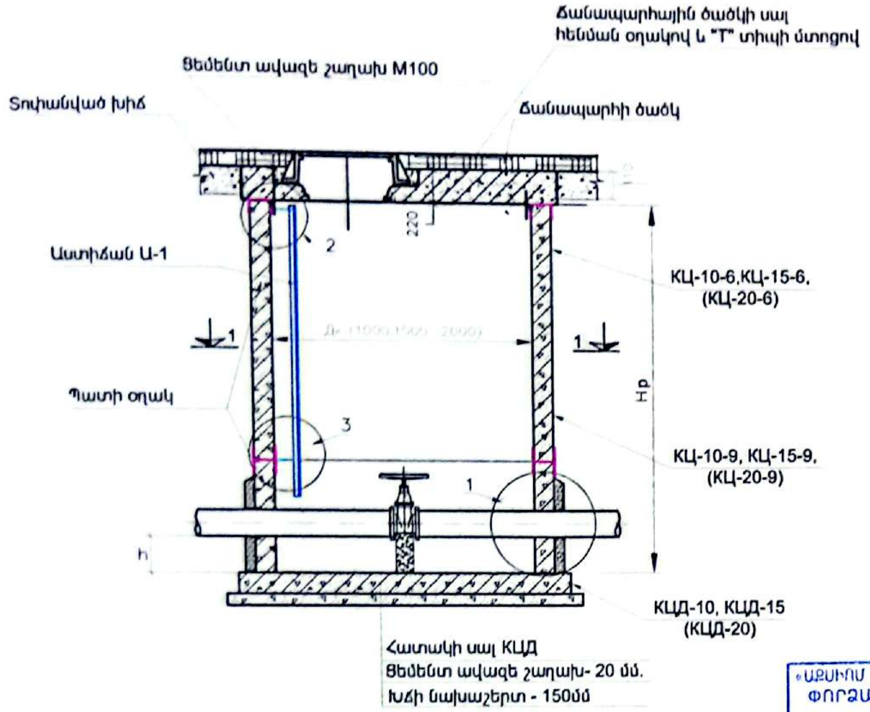

«ԱՔՍԻՈՄ ՔՈՆՍԹՐԱՔՇՆ»ՍՊԸ
ՓՈՐՁԱՔՆՆՈՒԹՅՈՒՆ
«____» ________ 20 թ.

"T" ՏԻՊԻ ՄՏՈՑՈՎ ԾԱԾԿԻ ՍԱԼԻ ԴԵՊՔՈՒՄ

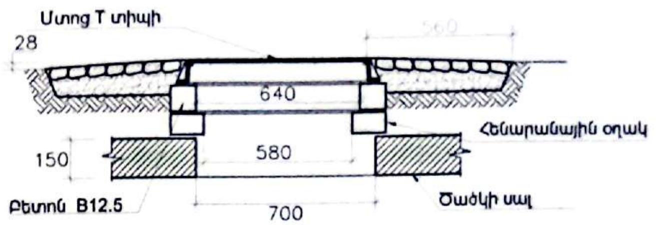

ՀԱՆԳՈՒՅՑ "1"

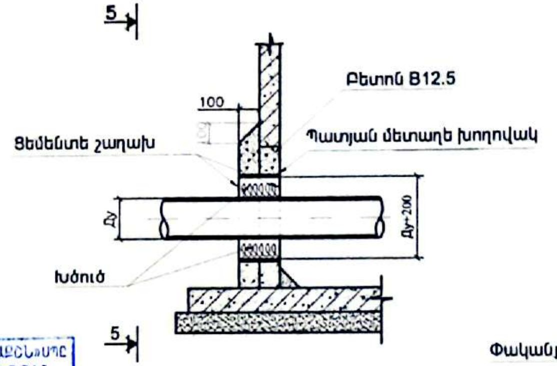

ԿՏՐՎԱԾՔ 5-5

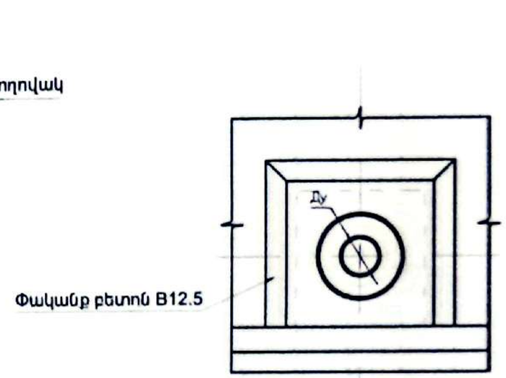

Կտրվածք1-1

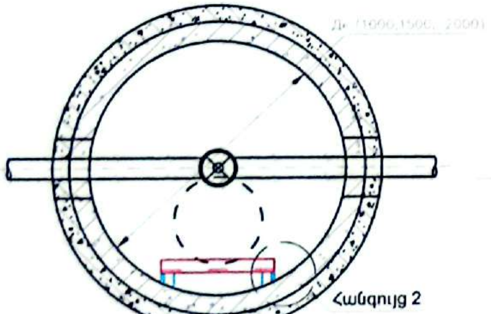

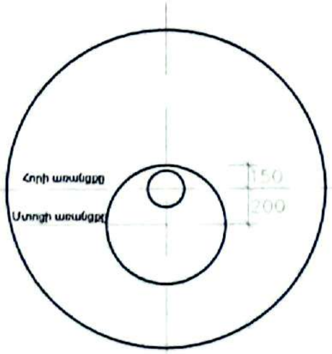

Ծանոթություն

Հորերի հողային աշխատանքների ծավալները ներառված է խրամուղիների հողային աշխատանքների ծավալների մեջ:

					ՀՀ ՍՅՈՒՆԻՔԻ ՄԱՐԶԻ ՄԵՂՐԻ ՀԱՄԱՅՆՔԻ ԱԳԱՐԱԿ ԲՆԱԿԱՎԱՅՐԻ ՋՐՄԱՏԱԿԱՐԱՐՄԱՆ ՀԱՄԱԿԱՐԳԻ ՎԵՐԱԿԱՌՈՒՑՄԱՆ ՆԱԽԱԳԻԾ		
					ՊԱՏՎԻՐԱՏՈՒ՝ ՄԵՂՐԻ ՀԱՄԱՅՆՔԱՊԵՏԱՐԱՆ ՀԱՍՑԵ՝ ՀՀ Սյունիքի մարզ ք.Մեղրի, Զորավար Անդրանիկի 2	ՓՈՒԼ	Թերթ	Թերթեր
ՆԳԾ	Խ.Բուդումյան					ԱՆ	06	09
Նախագծեց	Ս.Ստեփանյան							
					ՏԻՊԱՅԻՆ ՆԱԽԱԳԻԾ ԵՐԿԱԹԲԵՏՈՆԵ ՀԱՎԱՔՈՎԻ ՀՈՐԻ ԸՆԴՀԱՆՈՒՐ ՏԵՍՔԸ, ԷԼԵՄԵՆՏՆԵՐԻ ՄԱԿՆԻՇԱՎՈՐՈՒՄԸ	2025		

Сканировано с CamScanner

Հորի կոնստրուկցիաների միավորող էլեմենտների դասավորման սխեմա 9 բալ սեյսմիկշրջանում

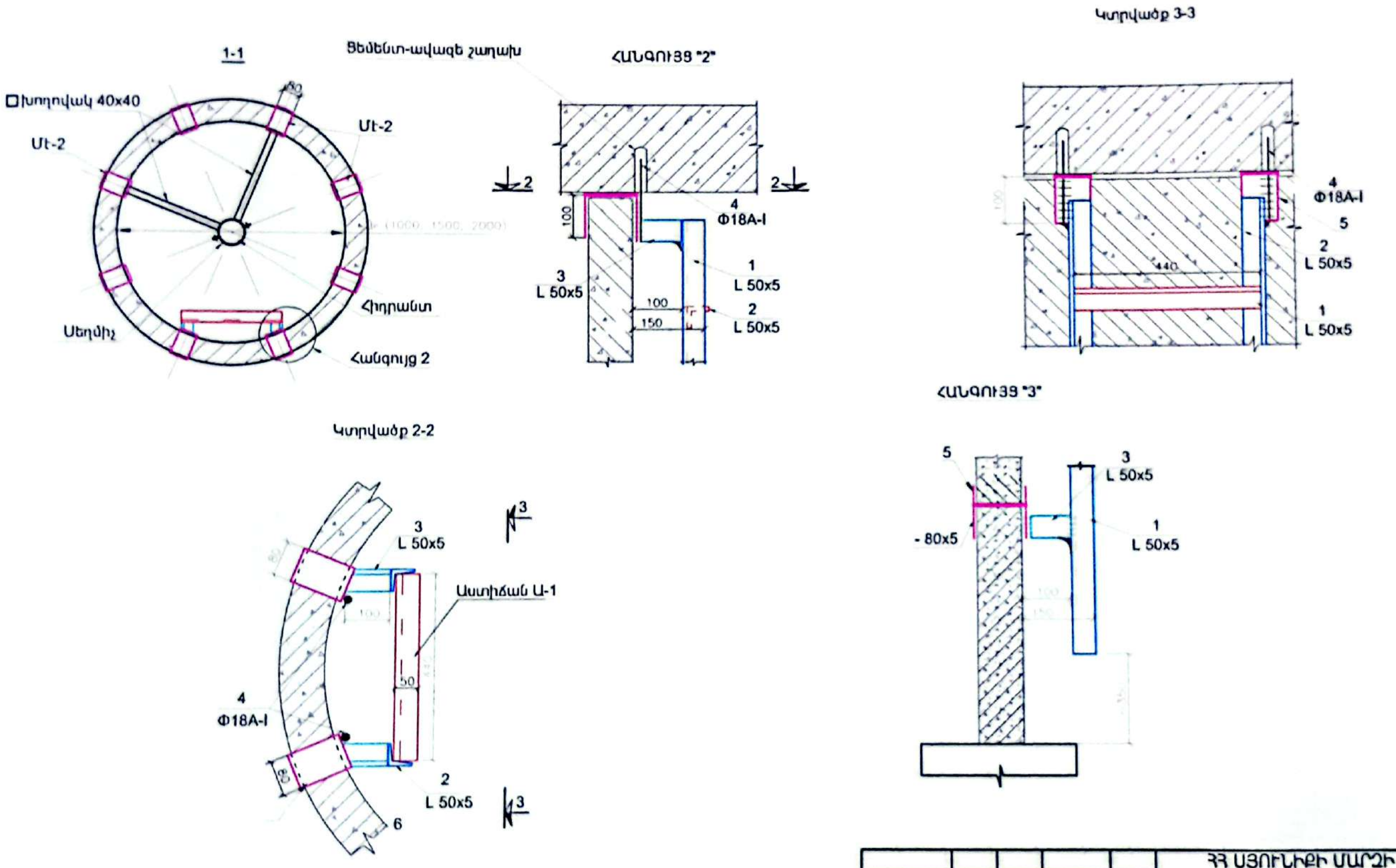

					ՀՀ ՍՅՈՒՆԻՔԻ ՄԱՐԶԻ ՄԵՂՐԻ ՀԱՄԱՅՆՔԻ ԱԳԱՐԱԿ ԲՆԱԿԱՎԱՅՐԻ ՋՐՈՍԱՅԳՈՒ ՎԵՐԱԿԱՌՈՒՑՄԱՆ ՆԱԽԱԳԻԾ
ՆԳԾ	Խ.Բուդումյան			ՊԱՏՎԻՐԱՏՈՒ՝ ՄԵՂՐԻ ՀԱՄԱՅՆՔԱՊԵՏԱՐԱՆ ՀԱՍՑԵ՝ ՀՀ Սյունիքի մարզ ք.Մեղրի, Զորավար Անդրանիկի 2	Փուլ: ԱՆ · Թերթ: 07 · Թերթեր: 09
Նախագծեց	Մ.Ստեփանյան			ՏԻՊԱՅԻՆ ՆԱԽԱԳԻԾ ՀՈՐԻ ԿՈՆՍՏՐՈՒԿՑԻԱՆԵՐԻ ՄԻԱՎՈՐՈՂ ԷԼԵՄԵՆՏՆԵՐԻ ԴԱՍԱՎՈՐՄԱՆ ՍԽԵՄԱՆ 9 ԲԱԼ ՍԵՅՍՄԻԿ ՇՐՋԱՆՈՒՄ	2025

Сканировано с CamScanner

ՈՌՈԳՄԱՆ ՀԱՄԱԿԱՐԳԻ ԱՇԽԱՏԱՆՔԱՅԻՆ ԾԱՎԱԼՆԵՐ

ՀՀ ՍՅՈՒՆԻՔԻ ՄԱՐԶԻ ՄԵՂՐԻ ՀԱՄԱՅՆՔԻ ԱԳԱՐԱԿ ԲՆԱԿԱՎԱՅՐԻ ՋՐՈՍԱՅԳՈՒ ՎԵՐԱԿԱՌՈՒՑՄԱՆ ՆԱԽԱԳԻԾ
ԱՇԽԱՏԱՆՔԱՅԻՆ ԾԱՎԱԼՆԵՐ

N	Աշխատանքի անվանումը	Չափի միավորը	Քանակը	Ծանոթություն
1	2	3	4	5
	Բակային ցանցի ոռոգման համակարգ			
1.1	Հողային աշխատանքներ-Զոռ			
1.1.1	IV կարգի բնահողի մշակում էքսկավատորով, բարձում ինքնաթափի և տեղափոխում աղբավայր (միջին հեռավորությունը մինչև աղբավայր 5 կմ)	$մ^3$	110.0	
1.1.2	IV կարգի բնահողի մշակում էքսկավատորով, կողքերով	$մ^3$	66.0	
1.1.3	IV կարգի բնահողի մշակում ձեռքով, կողքերով	$մ^3$	10.0	
1.1.4	IV կարգի բնահողի լրամշակում ձեռքով, կողքերով	$մ^3$	5.0	
1.1.5	Խողովակի տակ (ավազահարթեցման) շերտի ստեղծում բերովի ավազից տոփանումով, h=10 սմ	$մ^3$	25.0	
1.1.6	Խողովակի վրա բերովի ավազով սեղքենային հետլիցքի իրականացում ձեռքով մինչև խողովակի վերին եզրից 20 սմ բարձրություն, տոփանումով	$մ^3$	72.0	
1.1.7	Ետլիցք տեղի բերովի փափուկ գրունտով, տոփանումով	$մ^3$	81.0	
1.2	Խողովակային աշխատանքներ			
1.2.1	Պողպատե խողովակ Ø273x4.5 ուժեղացված հակակոռոզիոն մեկուսացումով, արժեք, մատակարարում և մոնտաժ	մ	20	պատյան 3 տեղ
1.2.2	Պողպատե խողովակ Ø89x4.0 ուժեղացված հակակոռոզիոն մեկուսացումով, արժեք, մատակարարում և մոնտաժ	մ	123.5	
1.2.3	Պողպատե խողովակ Ø57x3.5 ուժեղացված հակակոռոզիոն մեկուսացումով, արժեք, մատակարարում և մոնտաժ	մ	213.5	
1.2.4	Խողովակաշարի լվացում ախտահանումով DN50-80, անհրաժեշտ նյութերի մատակարարումով	մ	337	
1.2.5	Խողովակաշարի փորձարկում DN50-80, անհրաժեշտ նյութերի մատակարարումով	մ	337	
1.2.6	Պողպատե անկյուն 30° D89 x 4, G=0.5 կգ, արժեք, մատակարարում և մոնտաժ	հատ	1	
1.2.7	Պողպատե անկյուն 45° D89 x 4, G=0.75 կգ, արժեք, մատակարարում և մոնտաժ	հատ	4	
1.2.8	Պողպատե անկյուն 60° D89 x 4, G=1.0 կգ, արժեք, մատակարարում և մոնտաժ	հատ	2	
1.2.9	Պողպատե անկյուն 90° D89 x 4, G=1.5 կգ, արժեք, մատակարարում և մոնտաժ	հատ	1	
1.2.10	Պողպատե անկյուն 45° D57 x 3.5, G=0.3 կգ, արժեք, մատակարարում և մոնտաժ	հատ	9	
1.2.11	Պողպատե անկյուն 60° D57 x 3.5, G=0.4 կգ, արժեք, մատակարարում և մոնտաժ	հատ	1	
1.2.12	Պողպատե անկյուն 90° D57 x 3.5, G=0.6 կգ, արժեք, մատակարարում և մոնտաժ	հատ	4	
1.2.13	Պողպատե անցում DN80/50, PN10, արժեք, մատակարարում և մոնտաժ	հատ	4	
1.2.14	Պողպատե եռաբաշխիչ DN 80, PN10, արժեք, մատակարարում և մոնտաժ	հատ	1	
1.2.15	Պողպատե կցաշուրթ DN80 PN10, արժեք, մատակարարում և մոնտաժ	հատ	2	
1.2.16	Պողպատե կցաշուրթ DN50 PN10, արժեք, մատակարարում և մոնտաժ	հատ	5	
1.2.17	Թուջե կցաշուրթավոր սողնակ DN80, PN10, արժեք, մատակարարում և մոնտաժ	հատ	2	
1.2.18	Թուջե կցաշուրթավոր սողնակ DN50, PN10, արժեք, մատակարարում և մոնտաժ	հատ	2	
1.2.19	Կցաշուրթավոր ճկուն միացում սողնակի և պողպատե խողովակի միացման համար DN80, PN10, արժեք, մատակարարում և մոնտաժ	հատ	2	
1.2.20	Կցաշուրթավոր ճկուն միացում սողնակի և պողպատե խողովակի միացման համար DN50, PN10, արժեք, մատակարարում և մոնտաժ	հատ	1	
1.2.21	Ռետինե փողրակի և պողպատե խողովակի կցորդիչ DN 50, արժեք, մատակարարում և մոնտաժ	հատ	1	
1.2.22	Լողանային փական DN 50, PN10 արժեք, մատակարարում և մոնտաժ	հատ	1	
1.2.23	Կցաշուրթավոր ֆիլտր DN50, PN10 արժեք, մատակարարում և մոնտաժ	հատ	1	
1.2.24	Ուլտրաձայնային ջրաչափ DN50, PN10 (ճշտությունը 1%) արժեք, մատակարարում և մոնտաժ	հատ	1	
1.2.25	Պողպատե խողովակակտոր Ø57x3.5, L=0.3մ, արժեք, մատակարարում և մոնտաժ	հատ	2	
1.2.26	Պողպատե խողովակակտոր Ø57x3.5, L=0.17մ, արժեք, մատակարարում և մոնտաժ	հատ	1	
1.2.27	Պողպատե խողովակակտոր DN15, L=200մմ, արժեք, մատակարարում և մոնտաժ	հատ	1	

N	Աշխատանքի անվանումը	Չափի միավորը	Քանակը	Ծանոթություն
1	2	3	4	5
	Բակային ցանցի ոռոգման համակարգ			
1.2.28	Ծորակով փականի տեղադրում DN15, արժեք, մատակարարում և մոնտաժ	հատ	1	
1.2.29	Մանոմետրի տեղադրում DN15, արժեք, մատակարարում և մոնտաժ	հատ	1	
1.2.30	Պողպատե խողովակակտոր միակողմանի պարուրակով D25x2.5, L=0.3մ, արժեք, մատակարարում և մոնտաժ	հատ	21	
1.2.31	Պողպատե խողովակակտոր երկկողմանի պարուրակով D25x2.5, L=0.1մ, արժեք, մատակարարում և մոնտաժ	հատ	21	
1.2.32	Պարուրակավոր փական DN20, PN10, արժեք, մատակարարում և մոնտաժ	հատ	21	
1.2.33	Դրենաժային պոմպ Q=5մ³/ժ, H=15մ, W=220Վ, N=1կՎտ, DN50 ձգման ռետինե փողրակով, արժեք, մատակարարում և մոնտաժ	կոմպլեկտ	2	1-ը աշխատող իսկ 2-րդը պահուստային
1.2.34	Պոլիմերային բաք 5000լ տարողությամբ, ոռոգման ջրի պահպանման համար, արժեք, մատակարարում և մոնտաժ	հատ	1	
	Կլոր հորեր հավաքովի երկաթբետոնե էլեմենտներից			
1.2.35	Ճանապարհային ծածկի սալ D1500 դիտահորի համար 2.5 x 1.75 x 0.22 (h) չափերով. (1 հատի բետոնի ծավալը 0.85 $մ^3$, մետաղի ծավալը 101.3կգ), արժեք, մատակարարում և տեղադրում	հատ	1	
1.2.36	Ճանապարհային ծածկի սալ D2000 դիտահորի համար 2.8 x 2.0 x 0.22 (h) չափերի. (1 հատի բետոնի ծավալը 0.99 $մ^3$, մետաղի ծավալը 113.1կգ), արժեք, մատակարարում և տեղադրում	հատ	1	
1.2.37	T տիպի թուջե մուտք (կորպուսի տրամագիծը 840մմ, բարձրությունը 100մմ, կափարիչի տրամագիծը 639մմ, քաշը 98 կգ) արժեք, մատակարարում և տեղադրում	հատ	2	
1.2.38	D1500, H=1500 հավաքովի երկաթբետոնե էլեմենտներից դիտահորի համար պատի օղակներ և հատակի սալ. (1 հատի բետոնի ծավալը 0.95$մ^3$, մետաղի ծավալը 66.9կգ), արժեք, մատակարարում և տեղադրում Հատակի սալ КЦД-15, 1 հատ, 0.38$մ^3$ բետոն, 32.7 կգ մետաղ Պատի օղակ КЦ 15-6, 1 հատ, 0.27$մ^3$ բետոն, 7.2 կգ մետաղ, Պատի օղակ КЦ 15-9a, 1 հատ, 0.30$մ^3$ բետոն, 27 կգ մետաղ,	հատ	1	
1.2.39	D2000, H=1500 հավաքովի երկաթբետոնե էլեմենտներից դիտահորի համար պատի օղակներ և հատակի սալ. (1 հատի բետոնի ծավալը 1.43$մ^3$, մետաղի ծավալը՝ 136.3կգ), արժեք, մատակարարում և տեղադրում Հատակի սալ КЦД-20, 1 հատ, 0.69$մ^3$ բետոն, 74.9 կգ մետաղ Պատի օղակ КЦ 20-6, 1 հատ 0.39$մ^3$ բետոն, 14.0 կգ մետաղ, Պատի օղակ КЦ 20-9a, 1 հատ, 0.45$մ^3$ բետոն, 47.4 կգ մետաղ,	հատ	1	
1.2.40	Մետաղական աստիճան՝ արժեքը, մատակարարումը և տեղադրումը	կգ	35.04	մետաղական անկյունակ 50x5, L=9.92 մ
1.2.41	Դիտահորերում սեյսմակայունության մետաղական կապող էլեմենտներ արժեք, մատակարարում և մոնտաժ	կգ	59.52	Ф18 A-1 ամրան 2.56մ մետաղական թերթ b=3մմ հաստությամբ 0.67$մ^2$ և b=6մմ հաստությամբ 0.26$մ^2$, 4կգ մետաղակոնստրուկցիա հիդրանտի միացման համար
1.2.42	h=12սմ հաստությամբ խճի ենթաշերտ դիտահորերի տակ անհրաժեշտ նյութերի արժեքով և մատակարարումով	$մ^3$	0.96	
1.2.43	Բետոնե հենարանների իրականացում անհրաժեշտ նյութերի մատակարարումով, B15 դասի բետոնով	$մ^3$	0.12	
1.2.44	Մետաղական մակերեսների երկտակ յուղաներկում (սեյսմակայունության էլեմենտներ, կարճախողովակներ, աստիճաններ և այլ)	$մ^2$	5.04	
1.2.45	D159x4.5, L=300մմ Կարճախողովակ-պատյանի մոնտաժում և տեղադրում դիտահորի պատի բացվածքի մեջ (Կն-1, 1 հատը 5.62 կգ)	հատ	2	
1.2.46	D219x4.5, L=300մմ Կարճախողովակ-պատյանի մոնտաժում և տեղադրում դիտահորի պատի բացվածքի մեջ (Կն-2, 1 հատը 7.62 կգ)	հատ	3	

«ԱՔՍԻՈՄ ՔՈՆՍԹՐԱՔՇՆ» ՍՊԸ
ՓՈՐՁԱՔՆՆՈՒԹՅՈՒՆ
«____» ____________ 20__ թ.

ՆԳԾ	Ս.Բուդումյան		
Նախագծեց	Ս.Ստեփանյան		

ՀՀ ՍՅՈՒՆԻՔԻ ՄԱՐԶԻ ՄԵՂՐԻ ՀԱՄԱՅՆՔԻ ԱԳԱՐԱԿ ԲՆԱԿԱՎԱՅՐԻ ՋՐՈՍԱՅԳՈՒ ՎԵՐԱԿԱՌՈՒՑՄԱՆ ՆԱԽԱԳԻԾ

ՊԱՏՎԻՐԱՏՈՒ՝ ՄԵՂՐԻԻ ՀԱՄԱՅՆՔԱՊԵՏԱՐԱՆ
ՀԱՍՑԵ՝ ՀՀ Սյունիքի մարզ
ք.Մեղրի, Զորավար Անդրանիկի 2

ՓՈՒԼ	Թերթ	Թերթեր
ԱՆ	09	09

ՈՌՈԳՄԱՆ ՀԱՄԱԿԱՐԳԻ ՁՈ -Ի ԱՇԽԱՏԱՆՔԱՅԻՆ ԾԱՎԱԼԱԹԵՐԹ

2025

Сканировано с CamScanner